WACHENDORFF
The Encoder Experts

Fiche de technique en ligne

Codeur WDGA 58E SAEJ1939

www.wachendorff-automation.fr/wdga58esaej1939

Wachendorff Automatisation

... Systèmes et codeurs rotatifs

- Systèmes complets
- Codeurs industriels robustes pour votre application
- Programme standard et versions spécifiques-clients
- Charges admissibles les plus élevées
- Production express en 48 heures
- Fabrication en Allemagne
- Un réseau de distributeurs dans le monde entier

Industrie ROBUST

Codeur rotatif WDGA 58E absolu CAN SAE J1939, avec EnDra®-Technologie

Illustration similar

EnDra® Technologie

- EnDra®: sans maintenance et respectueuse de l'environnement
- Protocole CAN SAE J1939
- Monotour/Multitours (max. 16 bit / 32 bit)
- Technologie novatrice avec processeur 32 bits

SAE J1939 www.wachendorff-automation.fr/wdga58esaej1939

Données mécaniques	
Boîtier	
Type de bride	Arbre creux terminal
Matériau bride	Aluminium
Matériau bride face arrière	Aluminium coulé sous pression, revêtement par poudre; blindage magnétique intégré
Support de couple	avec 1 support de couple WDGDS10001
- 1. Compensation tôle à ressort	axial: ±0,8 mm, radial: ±0,2 mm
- Vitesse de fonctionnement max.	6000 tr/min. jusqu'à une température de travail max. +60 °C
- 2. Goupille cylindrique 4 mm	nécessite accessoire WDGDS10005
- Compensation	axial: ±0,5 mm, radial: ±1,5 mm, Vitesse de fonctionnement max.: 3000 tr/min.
Diamètre de boîtier	Ø 58 mm
Arbre(s)	
Matériau de l'arbre	Acier inoxydable
Couple de démarrage	env. 1,6 Ncm en température ambiante
Fixation	Bague de serrage imperdable
Diamètre de l'arbre	Ø 6 mm
Information	via douille de réduction
Longueur de l'arbre	L : 12 mm
Profond.de pénétration min.	11 mm
Profond. de pénétration max.	15 mm
Charge rad. max. sur l'arbre	80 N
Charge ax. max. sur l'arbre	50 N
Diamètre de l'arbre	Ø 6,35 mm
Information	via douille de réduction
Longueur de l'arbre	L : 12 mm
Profond.de pénétration min.	11 mm
Profond. de pénétration max.	15 mm
Charge rad. max. sur l'arbre	80 N
Charge ax. max. sur l'arbre	50 N
Diamètre de l'arbre	Ø 7 mm
Information	via douille de réduction
Longueur de l'arbre	L : 12 mm
Profond.de pénétration min.	11 mm
Profond. de pénétration max.	15 mm
Charge rad. max. sur l'arbre	80 N
Charge ax. max. sur l'arbre	50 N
Diamètre de l'arbre	Ø 8 mm
Information	via douille de réduction
Longueur de l'arbre	L : 12 mm
Profond.de pénétration min.	11 mm
Profond. de pénétration max.	15 mm
Charge rad. max. sur l'arbre	80 N
Charge ax. max. sur l'arbre	50 N
Diamètre de l'arbre	Ø 9,525 mm
Information	via douille de réduction
Longueur de l'arbre	L : 12 mm
Profond.de pénétration min.	11 mm
Profond. de pénétration max.	15 mm
Charge rad. max. sur l'arbre	80 N
Charge ax. max. sur l'arbre	50 N
Diamètre de l'arbre	Ø 10 mm
Information	via douille de réduction
Longueur de l'arbre	L : 12 mm
Profond.de pénétration min.	11 mm
Profond. de pénétration max.	15 mm
Charge rad. max. sur l'arbre	80 N
Charge ax. max. sur l'arbre	50 N
Diamètre de l'arbre	Ø 12 mm
Longueur de l'arbre	L : 12 mm
Profond.de pénétration min.	11 mm
Profond. de pénétration max.	15 mm
Charge rad. max. sur l'arbre	80 N
Charge ax. max. sur l'arbre	50 N
Diamètre de l'arbre	Ø 14 mm
Longueur de l'arbre	L : 12 mm
Profond.de pénétration min.	11 mm
Profond. de pénétration max.	15 mm
Charge rad. max. sur l'arbre	80 N
Charge ax. max. sur l'arbre	50 N
Diamètre de l'arbre	Ø 15 mm
Longueur de l'arbre	L : 12 mm
Profond.de pénétration min.	11 mm

Profond. de pénétration max.	15 mm
Charge rad. max. sur l'arbre	80 N
Charge ax. max. sur l'arbre	50 N

Palier	
Type de palier	2 roulements à billes de précision
Durée de vie	1 x 10'9 révs. pour charge sur le palier 100 % 1 x 10'10 révs. pour charge sur le palier 40 % 1 x 10'11 révs. pour charge sur le palier 20 %
Vitesse de fonctionnement max.	6000 tr/min.

Valeurs caractéristiques pour la sécurité fonctionnelle	
$MTTF_d$	1000 a
Durée d'utilisation (TM)	20 a
Durée de vie du palier (L10h)	1 x 10'11 révs. pour charge sur le palier 20 % et 6000 tr/min.
Taux de couverture de diagnostic (DC)	0 %

Données électriques	
Tension de service / consommation interne	4,75 VDC jusqu'à 32 VDC: typ. 50 mA
Puissance absorbée	max. 0,5 W
Principe fonctionnel	magnétique

Données du capteur	
Technologie Monotour	Technologie Hall sensor innovante
Résolution Monotour	65.536 pas / 360° (16 bits)
Précision Monotour	± 0,0878° (≤ 12 bits)
Précision de répétitivité Monotour	± 0,0878° (≤ 12 bits)
Temps de cycle interne	≤ 600 µs
Technologie Multitours	Technologie EnDra® brevetée sans batterie et sans transmission.
Résolution Multitours	jusqu'à 32 bits

Données environnementales	
ESD (DIN EN 61000-4-2):	8 kV
Burst (DIN EN 61000-4-4):	2 kV
Qui comprend EMC :	DIN EN 61000-6-2 DIN EN 61000-6-3 DIN EN 61326-1
Vibration : (DIN EN 60068-2-6)	300 m/s^2 (10 Hz à 2000 Hz)
Choc : (DIN EN 60068-2-27)	5000 m/s^2 (6 ms)
Electrial Safety :	selon la norme DIN VDE 0160
Durée d'enclenchement :	<1,5 s

Information sur les droits	
Numéro de tarif douanier :	90318020
Pays d'origine :	Allemagne

Interface	
Interface :	**CAN**
CAN physical layer:	ISO 11898 (High Speed CAN)
Protocole :	ISO 11898 (High Speed CAN)
Taux de Baud :	Auto-Baud-Detection
Pré-configuration standard :	(autres configurations sur demande)
Sens de comptage :	(vue sur l'arbre) ccw
Adresse ECU :	0x 0A
Identifiant- données du processus :	0x18FF000A
PGN:	0xFF00
Mapping des données du processus :	Byte 0-3 32 Bit Position Value Byte 4 8 Bit Error Register Le réglage du PDU timer et du Position Preset peut être réalisé via la configuration PGN 0xEF00 (Prop. A).
PDU - Time:	50 ms (default)
Configuration PGN :	0x EF 00 (Prop.A)
Byte 0:	0x 01
Byte 1:	0x FF
Byte 2:	PDU time LSB
Byte 3:	PDU time MSB
Byte 4:	Preset LSB
Byte 5, 6:	Preset
Byte 7:	Preset MSB

Caractéristiques générales	
Poids	env. 220 g
Raccordement	Sortie câble ou connecteur, radiale
Degré de protection (EN 60529)	Boîtier : IP65, IP67; à l'entrée de l'arbre : IP65; sortie câble L1 : IP40
Température de travail	-40 °C à +85 °C
Température de stockage	-40 °C à +100 °C

Autres informations
Données techniques générales et instructions de sécurité **http://www.wachendorff-automation.fr/itd**
Accessoires adaptés **http://www.wachendorff-automation.fr/equ**

Connecteur, M12x1, radiale, CC5, 5-pôles

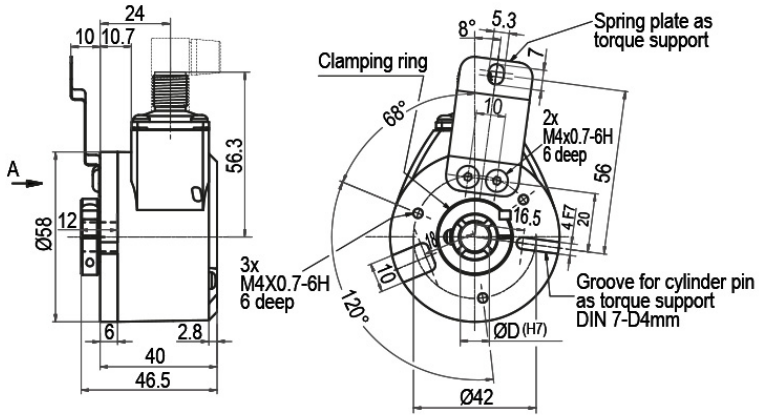

Désignation

CC5 radial, 5-pôles, blindage relié électriquement au boîtier codeur

Affectations des bornes	
	CC5
	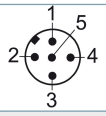
(+) Vcc	2
GND	3
CANHigh	4
CANLow	5
CANGND/ blindage	1

Raccord de câble L3 radial avec câble 2 m

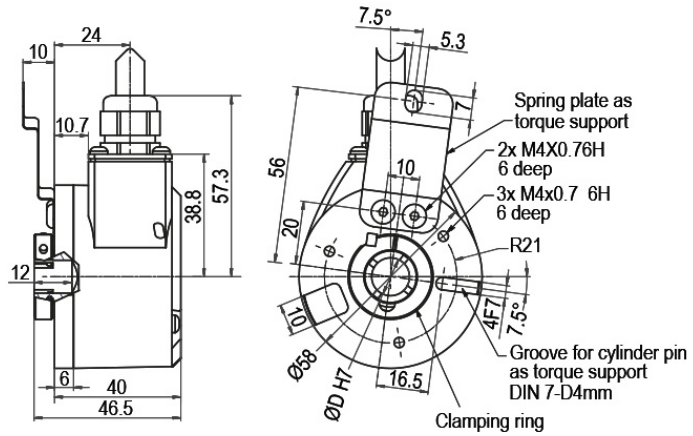

Désignation

L3 radial, blindage relié électriquement au boîtier codeur

Affectations des bornes	
	L3
(+) Vcc	BN
GND	WH
CANHigh	GN
CANLow	YE
CANGND/ blindage	écran

Options

120 Ohm résistance de terminaison	Code article
Le codeur WDGA 58E CAN SAE J1939 est également disponible avec fixe 120 Ohm résistance de terminaison.	**AEO**

Ex. n° de commande	Type		Votre codeur personnalisé
WDGA 58E	WDGA 58E		WDGA 58E
	Diamètre de l'arbre	**Code commande**	
06	Ø 6 mm via douille de réduction	06	
	Ø 6,35 mm via douille de réduction	2Z	
	Ø 7 mm via douille de réduction	07	
	Ø 8 mm via douille de réduction	08	
	Ø 9,525 mm via douille de réduction	4Z	
	Ø 10 mm via douille de réduction	10	
	Ø 12 mm	12	
	Ø 14 mm	14	
	Ø 15 mm	15	
	Résolution monotour	**Code commande**	
14	de 1 bits à 16 bits, recommandé min. 6 bits (ex. 14 bits)	14	
	Résolution multitours	**Code commande**	
18	Multitours jusqu'à 32 bits (ex. 18 bits) (Monotours + Multitours max. 32 bit) Aucun multitour = 00	18	
	Protocole de données	**Code commande**	
CJ	CAN SAE J1939	CJ	
	Logiciel	**Code commande**	
A	Dernière version actualisée	A	
	Code	**Code commande**	
B	binaire	B	
	Alimentation	**Code commande**	
0	4,75 V à 32 V (standard)	0	
	Séparation galvanique	**Code commande**	
0	non	0	
	Raccordement électrique	**Code commande**	
CC5	**Câble:**		
	radial, blindage relié électriquement au boîtier codeur, avec câble 2 m	L3	
	Connecteur:		
	Prise capteur, M12x1, 5-pôles, radial, blindage relié électriquement au boîtier codeur	CC5	
	Options	**Code commande**	
	Aucune option sélectionnée	Vide	
	120 Ohm résistance de terminaison	AEO	

Ex. n° de commande	WDGA 58E	06	14	18	CJ	A	B	0	0	CC5	
	WDGA 58E											Ex. n° de commande

WACHENDORFF
The Encoder Experts
Authorized Distributor

For further information please contact our local distributor.
Here you find a list of our distributors worldwide.
https://www.wachendorff-automation.fr/contact-sales-fr/

WACHENDORFF

Wachendorff Automation GmbH & Co. KG
Industriestrasse 7 • 65366 Geisenheim
Germany

Tél: +49 67 22 / 99 65 25
E-Mail: wdg@wachendorff.de
www.wachendorff-automation.de