WACHENDORFF
The Encoder Experts

Fiche de technique en ligne

Codeur WDGA 58E PROFIBUS-DP (cov)

www.wachendorff-automation.fr/wdga58epbb

Wachendorff Automatisation

... Systèmes et codeurs rotatifs

- Systèmes complets
- Codeurs industriels robustes pour votre application
- Programme standard et versions spécifiques-clients
- Charges admissibles les plus élevées
- Production express en 48 heures
- Fabrication en Allemagne
- Un réseau de distributeurs dans le monde entier

IndustrieROBUST

Codeur rotatif WDGA 58E absolu PROFIBUS-DP, avec connecteur bus, EnDra®-Technologie

Illustration similar

- EnDra®: sans maintenance et respectueuse de l'environnement
- PROFIBUS-DP, Monotour/Multitours
- Conception compacte avec connecteur bus
- Monotour/Multitours (max. 14 bits/39 bits)
- Technologie novatrice avec processeur 32 bits
- LED à 2 couleurs comme affichage de l'état de fonctionnement
- Charges sur le palier des plus élevées : radiale 80 N, axiale 50 N
- Profil de l'appareil : commutable, classes 3, 4

www.wachendorff-automation.fr/wdga58epbb

Données mécaniques	
Boîtier	
Type de bride	Arbre creux terminal
Matériau bride	Aluminium
Matériau bride face arrière	Boîtier en acier chromé, blindage magnétique
Capot de raccordement	acier zingué enrobé
Support de couple	avec 1 support de couple WDGDS10019
- 1. Compensation tôle à ressort	axial: ±1,2 mm, radial: ±0,2 mm
- Vitesse de fonctionnement max.	6000 tr/min. jusqu'à une température de travail max. +80 °C
Diamètre de boîtier	Ø 58 mm
Arbre(s)	
Matériau de l'arbre	Acier inoxydable
Couple de démarrage	env. 1,6 Ncm en température ambiante
Fixation	Bague de serrage imperdable
Diamètre de l'arbre	Ø 6 mm
Information	via douille de réduction
Longueur de l'arbre	L : 17 mm
Profond.de pénétration min.	10 mm
Profond. de pénétration max.	19 mm
Charge rad. max. sur l'arbre	80 N
Charge ax. max. sur l'arbre	50 N
Diamètre de l'arbre	Ø 6,35 mm [Ø 1/4"] Order No: 2Z
Information	via douille de réduction
Longueur de l'arbre	L : 17 mm
Profond.de pénétration min.	10 mm
Profond. de pénétration max.	19 mm
Charge rad. max. sur l'arbre	80 N
Charge ax. max. sur l'arbre	50 N
Diamètre de l'arbre	Ø 7 mm
Information	via douille de réduction
Longueur de l'arbre	L : 17 mm
Profond.de pénétration min.	10 mm
Profond. de pénétration max.	19 mm
Charge rad. max. sur l'arbre	80 N
Charge ax. max. sur l'arbre	50 N
Diamètre de l'arbre	Ø 8 mm
Information	via douille de réduction
Longueur de l'arbre	L : 17 mm
Profond.de pénétration min.	10 mm
Profond. de pénétration max.	19 mm
Charge rad. max. sur l'arbre	80 N
Charge ax. max. sur l'arbre	50 N
Diamètre de l'arbre	Ø 9,525 mm [Ø 3/8"] Order No: 4Z
Information	via douille de réduction
Longueur de l'arbre	L : 17 mm
Profond.de pénétration min.	10 mm
Profond. de pénétration max.	19 mm
Charge rad. max. sur l'arbre	80 N
Charge ax. max. sur l'arbre	50 N
Diamètre de l'arbre	Ø 10 mm
Information	via douille de réduction
Longueur de l'arbre	L : 17 mm
Profond.de pénétration min.	10 mm
Profond. de pénétration max.	19 mm
Charge rad. max. sur l'arbre	80 N
Charge ax. max. sur l'arbre	50 N
Diamètre de l'arbre	Ø 12 mm
Longueur de l'arbre	L : 17 mm
Profond.de pénétration min.	10 mm
Profond. de pénétration max.	19 mm
Charge rad. max. sur l'arbre	80 N
Charge ax. max. sur l'arbre	50 N
Diamètre de l'arbre	Ø 14 mm
Longueur de l'arbre	L : 17 mm
Profond.de pénétration min.	10 mm
Profond. de pénétration max.	19 mm
Charge rad. max. sur l'arbre	80 N
Charge ax. max. sur l'arbre	50 N
Diamètre de l'arbre	Ø 15 mm
Longueur de l'arbre	L : 17 mm
Profond.de pénétration min.	10 mm
Profond. de pénétration max.	19 mm
Charge rad. max. sur l'arbre	80 N
Charge ax. max. sur l'arbre	50 N

Palier	
Type de palier	2 roulements à billes de précision
Durée de vie	1 x 10'9 révs. pour charge sur le palier 100 % 1 x 10'10 révs. pour charge sur le palier 40 % 1 x 10'11 révs. pour charge sur le palier 20 %
Vitesse de fonctionnement max.	6000 tr/min.

Valeurs caractéristiques pour la sécurité fonctionnelle	
$MTTF_d$	300 a
Durée d'utilisation (TM)	20 a
Durée de vie du palier (L10h)	1 x 10'11 révs. pour charge sur le palier 20 % et 6000 tr/min.
Taux de couverture de diagnostic (DC)	0 %

Données électriques	
Tension de service / consommation interne	10 VDC jusqu'à 32 VDC: typ. 100 mA (24 VDC)
Puissance absorbée	max. 2,5 W
Principe fonctionnel	magnétique

Données du capteur	
Technologie Monotour	Technologie Hall sensor innovante
Résolution Monotour	jusqu'à 16.384 pas / 360° (14 bits)
Précision Monotour	< ±0,35°
Précision de répétitivité Monotour	< ±0,20°
Temps de cycle interne	≤ 600 µs
Technologie Multitours	Technologie EnDra® brevetée sans batterie et sans transmission.
Résolution Multitours	jusqu'à 39 bits

Données environnementales	
ESD (DIN EN 61000-4-2):	8 kV
Burst (DIN EN 61000-4-4):	2 kV
Qui comprend EMC :	DIN EN 61000-6-2 DIN EN 61000-6-3
Vibration : (DIN EN 60068-2-6)	50 m/s² (10 Hz à 2000 Hz)
Choc : (DIN EN 60068-2-27)	1000 m/s² (6 ms)
Electrial Safety :	selon la norme DIN VDE 0160
Durée d'enclenchement :	<1,5 s

Information sur les droits	
Numéro de tarif douanier :	90318020
Pays d'origine :	Allemagne

Interface	
Interface :	**PROFIBUS-DP**
Protocole :	PROFIBUS-DPV2
Profil de l'appareil :	classes 3, 4
Driver de ligne :	type RS485, séparation galvanique
Taux de Baud :	max. 12 MBaud
Fonction :	Multitours
Adresse du participant :	Commutateur rotatif dans le connecteur bus
Code :	binaire, CW en valeur par défaut, programmable

Paramètres programmables :	Nombre de pas par tour Nombres de tours Preset Echelle Sens de rotation
Fonction diagnostic :	Erreur de position et de paramètre Diagnostic EnDra®
Indicateur d'état encodeur :	DUO-LED dans le connecteur bus
Indicateur d'état Bus :	DUO-LED dans le connecteur bus

Résistance de terminaison :

ON = last node
OFF = node X

Adresse du participant :

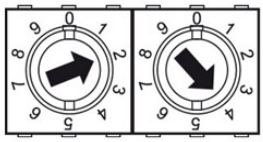

By switches
EG.: adress 24

Vue dans le connecteur de bus :

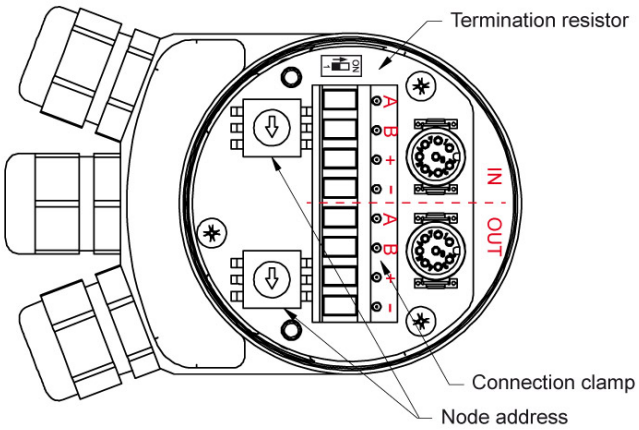

Cable clamping value: Ø 4 mm - 9.5 mm

Caractéristiques générales	
Poids	env. 410 g
Raccordement	Connecteur bus
Degré de protection (EN 60529)	Boîtier : IP65, IP67; à l'entrée de l'arbre : IP65
Température de travail	-40 °C à +85 °C
Température de stockage	-40 °C à +100 °C

Autres informations
Données techniques générales et instructions de sécurité **http://www.wachendorff-automation.fr/itd**
Accessoires adaptés **http://www.wachendorff-automation.fr/equ**

WDGA 58E PROFIBUS-DP, BP1, connecteur bus avec 3x presse-étoupe PG

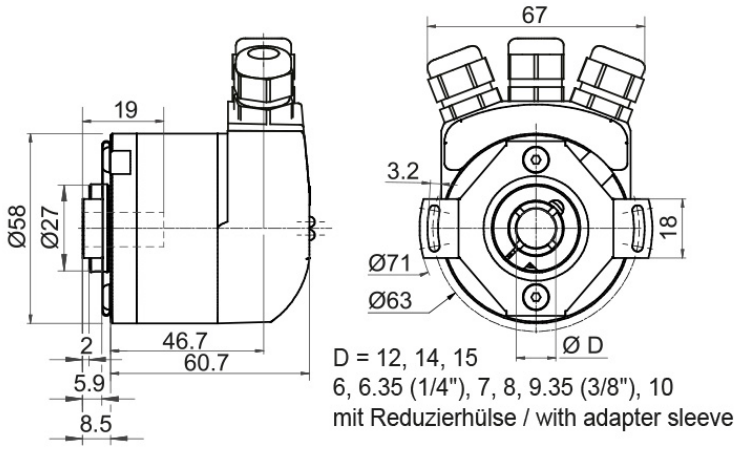

Désignation

BP1 Connecteur bus / boîte à bornes (presse-étoupe PG)

Affectations des bornes	
	BP1
	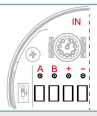
A	1
B	2
(+) Vcc	3
GND	4

Affectations des bornes	
	BP1
	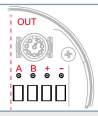
A	5
B	6
(+) Vcc	7
GND	8

WDGA 58E, PROFIBUS-DP, BP2, connecteur bus avec 3x M12x1

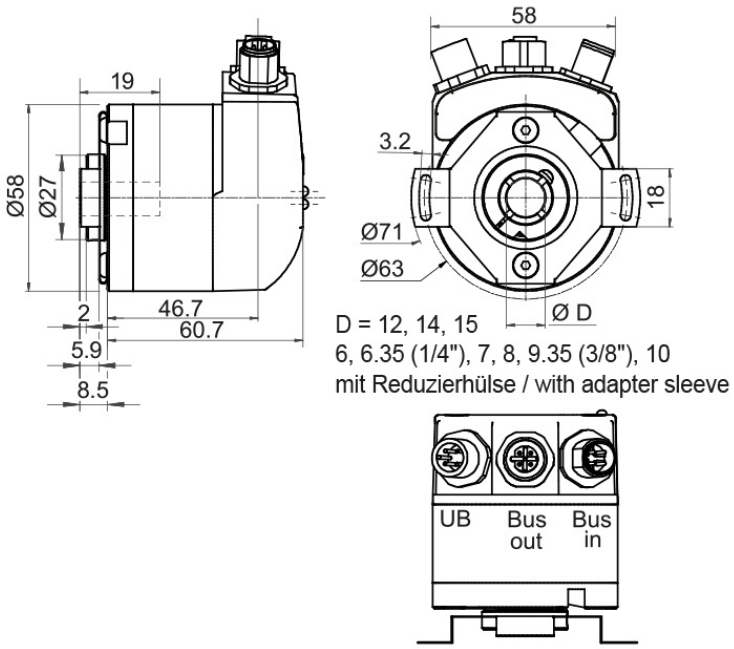

Désignation

BP2 Connecteur bus avec 3x M12x1

Affectations des bornes	
	BP2
Connecteur (A)	M12x1, 4-pôles, codé A
(+) Vcc	1
n. c.	2
GND	3
n. c.	4

Affectations des bornes	
	BP2
	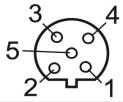
Connecteur femelle (B)	M12x1, 5-pôles, codé B
BUS	OUT
n. c.	1
A	2
n. c.	3
B	4
n. c.	5

Affectations des bornes	
	BP2
	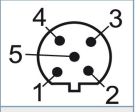
Connecteur (C)	M12x1, 5-pôles, codé B
BUS	IN
n. c.	1
A	2
n. c.	3
B	4
n. c.	5

Ex. n° de commande	Type		Votre codeur personnalisé
WDGA 58E	WDGA 58E		WDGA 58E
	Diamètre de l'arbre	**Code commande**	
12	Ø 6 mm via douille de réduction	06	
	Ø 6,35 mm [Ø 1/4"] Order No: 2Z via douille de réduction	2Z	
	Ø 7 mm via douille de réduction	07	
	Ø 8 mm via douille de réduction	08	
	Ø 9,525 mm [Ø 3/8"] Order No: 4Z via douille de réduction	4Z	
	Ø 10 mm via douille de réduction	10	
	Ø 12 mm	12	
	Ø 14 mm	14	
	Ø 15 mm	15	
	Résolution monotour	**Code commande**	
12	Résolution monotour 1 à 14 bits, Ex. 12 bits = 12	12	
	Résolution multitours	**Code commande**	
18	Multitours à 39 bits, Ex. 18 bits = 18	18	
	Protocole de données	**Code commande**	
DP	PROFIBUS-DP (avec connecteur bus)	DP	
	Logiciel	**Code commande**	
A	Dernière version actualisée	A	
	Code	**Code commande**	
B	binaire	B	
	Alimentation	**Code commande**	
0	10 V à 32 V (standard)	0	
	Séparation galvanique	**Code commande**	
1	oui	1	
	Raccordement électrique	**Code commande**	
BP1	**Capot de raccordement:**		
	Connecteur bus / boîte à bornes (presse-étoupe PG)	BP1	
	Connecteur bus avec 3x M12x1	BP2	

Ex. n° de commande	WDGA 58E	12	12	18	DP	A	B	0	1	BP1

	WDGA 58E										Ex. n° de commande

For further information please contact our local distributor.
Here you find a list of our distributors worldwide.
https://www.wachendorff-automation.fr/contact-sales-fr/

Wachendorff Automation GmbH & Co. KG
Industriestrasse 7 • 65366 Geisenheim
Germany

Tél: +49 67 22 / 99 65 25
E-Mail: wdg@wachendorff.de
www.wachendorff-automation.de