WACHENDORFF
The Encoder Experts

Fiche de technique en ligne

Codeur WDGA 58B PROFIBUS-DP (con)

www.wachendorff-automation.fr/wdga58bpbs

Wachendorff Automatisation

... Systèmes et codeurs rotatifs

- Systèmes complets
- Codeurs industriels robustes pour votre application
- Programme standard et versions spécifiques-clients
- Charges admissibles les plus élevées
- Production express en 48 heures
- Fabrication en Allemagne
- Un réseau de distributeurs dans le monde entier

IndustrieROBUST

Codeur rotatif WDGA 58A absolu PROFIBUS-DP, avec EnDra®-Technologie

Illustration similar

- EnDra®: sans maintenance et respectueuse de l'environnement
- PROFIBUS-DP, Monotour/Multitours
- Monotour/Multitours (max. 14 bits/39 bits)
- Technologie novatrice avec processeur 32 bits
- LED à 2 couleurs comme affichage de l'état de fonctionnement
- Charges sur le palier des plus élevées : radiale 220 N, axiale 120 N
- Profil de l'appareil : commutable, classes 3, 4

www.wachendorff-automation.fr/wdga58bpbs

Données mécaniques	
Boîtier	
Type de bride	Bride de serrage
Matériau bride	Aluminium
Matériau bride face arrière	Boîtier en acier chromé, blindage magnétique
Diamètre de boîtier	Ø 58 mm
Arbre(s)	
Matériau de l'arbre	Acier inoxydable
Couple de démarrage	env. 1 Ncm en température ambiante
Diamètre de l'arbre	Ø 6 mm
Information	Attention: Pas d'option AAO = IP67 intégral
Longueur de l'arbre	L : 12 mm
Charge rad. max. sur l'arbre	125 N
Charge ax. max. sur l'arbre	120 N
Diamètre de l'arbre	Ø 8 mm
Information	Attention: Pas d'option AAO = IP67 intégral
Longueur de l'arbre	L : 19 mm
Charge rad. max. sur l'arbre	125 N
Charge ax. max. sur l'arbre	120 N
Diamètre de l'arbre	Ø 10 mm
Longueur de l'arbre	L : 20 mm
Charge rad. max. sur l'arbre	220 N
Charge ax. max. sur l'arbre	120 N
Diamètre de l'arbre	Ø 9,525 mm [Ø 3/8"] Order No: 4Z
Information	Attention: Pas d'option AAO = IP67 intégral
Longueur de l'arbre	L : 20 mm
Charge rad. max. sur l'arbre	220 N
Charge ax. max. sur l'arbre	120 N
Palier	
Type de palier	2 roulements à billes de précision
Durée de vie	1 x 10'9 révs. pour charge sur le palier 100 % 1 x 10'10 révs. pour charge sur le palier 40 % 1 x 10'11 révs. pour charge sur le palier 20 %
Vitesse de fonctionnement max.	8000 tr/min.

Valeurs caractéristiques pour la sécurité fonctionnelle	
$MTTF_d$	300 a
Durée d'utilisation (TM)	20 a
Durée de vie du palier (L10h)	1 x 10'11 révs. pour charge sur le palier 20 % et 8000 tr/min.
Taux de couverture de diagnostic (DC)	0 %

Données électriques	
Tension de service / consommation interne	10 VDC jusqu'à 32 VDC: typ. 100 mA (24 VDC)
Puissance absorbée	max. 2,5 W
Principe fonctionnel	magnétique

Données du capteur	
Technologie Monotour	Technologie Hall sensor innovante
Résolution Monotour	jusqu'à 16.384 pas / 360° (14 bits)
Précision Monotour	< ±0,35°
Précision de répétitivité Monotour	< ±0,20°
Temps de cycle interne	≤ 600 µs
Technologie Multitours	Technologie EnDra® brevetée sans batterie et sans transmission.
Résolution Multitours	jusqu'à 39 bits

Données environnementales	
ESD (DIN EN 61000-4-2):	8 kV
Burst (DIN EN 61000-4-4):	2 kV
Qui comprend EMC :	DIN EN 61000-6-2 DIN EN 61000-6-3
Vibration : (DIN EN 60068-2-6)	50 m/s² (10 Hz à 2000 Hz)
Choc : (DIN EN 60068-2-27)	1000 m/s² (6 ms)
Electrial Safety :	selon la norme DIN VDE 0160
Durée d'enclenchement :	<1,5 s

Information sur les droits	
Numéro de tarif douanier :	90318020
Pays d'origine :	Allemagne

Interface	
Interface :	**PROFIBUS-DP**
Protocole :	PROFIBUS-DPV2

Profil de l'appareil :	classes 3, 4
Driver de ligne :	type RS485, séparation galvanique
Taux de Baud :	max. 12 MBaud
Fonction :	Multitours
Adresse du participant :	réglable via le logiciel
Résistance finale :	non disponible
Code :	binaire, CW en valeur par défaut, programmable
Paramètres programmables :	Nombre de pas par tour Nombres de tours Preset Echelle Sens de rotation
Fonction diagnostic :	Erreur de position et de paramètre Diagnostic EnDra®
Indicateur d'état encodeur :	DUO-LED
Indicateur d'état Bus :	DUO-LED

Caractéristiques générales	
Raccordement	Sortie connecteur
Degré de protection (EN 60529)	Boîtier : IP65, IP67; à l'entrée de l'arbre : IP65
Température de travail	-40 °C à +85 °C
Température de stockage	-40 °C à +100 °C

Autres informations
Données techniques générales et instructions de sécurité **http://www.wachendorff-automation.fr/itd**
Accessoires adaptés **http://www.wachendorff-automation.fr/equ**

WDGA 58B PROFIBUS-DP avec 1x M8, 2x M12, axial DB4

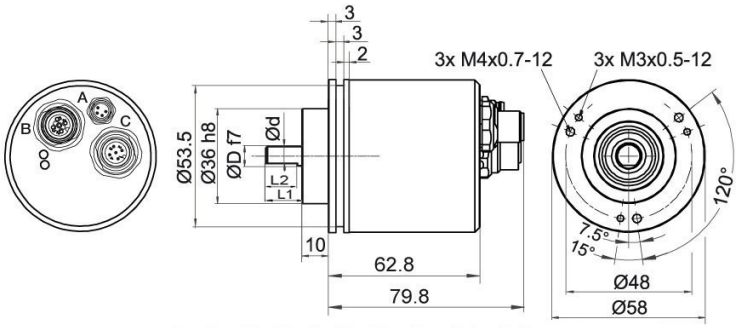

D = 6, L1 = 12, d = 5.3, L2 = 10 shaft with flat
D = 8, L1 = 19, d = 7.5, L2 = 15 shaft with flat
D = 10, L1 = 20 shaft with out flat*
D = 3/8“, L1 = 20, d = 8.3, L2 = 10 shaft with flat

* Option full IP67 version: (only D = Ø 10 mm)
D = 10, L1 = 20, d = 9, L2 = 15 shaft with flat

Désignation

DB4 axial, 1x M8, 4-pôles; 1x M12, 5-pôles; 1x M12, 4-pôles,

Affectations des bornes	
	DB4
	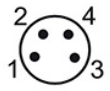
Connecteur (A)	M8x1, 4-pôles
(+) Vcc	1
n. c.	2
GND	3
GND	4

Affectations des bornes	
	DB4
	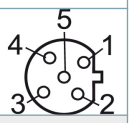
Connecteur femelle (B)	M12x1, 5-pôles, codé B
BUS	OUT
5 V DP	1
A	2
GND DP	3
B	4
n. c.	5

Affectations des bornes	
	DB4
	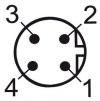
Connecteur (C)	M12x1, 4-pôles, codé B
BUS	IN
n. c.	1
A	2
n. c.	3
B	4

Ex. n° de commande	Type		Votre codeur personnalisé
WDGA 58B	WDGA 58B		WDGA 58B
	Diamètre de l'arbre	**Code commande**	
10	Ø 6 mm Attention: Pas d'option AAO = IP67 intégral	06	
	Ø 8 mm Attention: Pas d'option AAO = IP67 intégral	08	
	Ø 10 mm	10	
	Ø 9,525 mm [Ø 3/8"] Order No: 4Z Attention: Pas d'option AAO = IP67 intégral	4Z	
	Résolution monotour	**Code commande**	
12	Résolution monotour 1 à 14 bits, Ex. 12 bits = 12	12	
	Résolution multitours	**Code commande**	
18	Multitours à 39 bits, Ex. 18 bits = 18	18	
	Protocole de données	**Code commande**	
DP	PROFIBUS-DP (sans connecteur Bus)	DP	
	Logiciel	**Code commande**	
A	Dernière version actualisée	A	
	Code	**Code commande**	
B	binaire	B	
	Alimentation	**Code commande**	
0	10 V à 32 V (standard)	0	
	Séparation galvanique	**Code commande**	
1	oui	1	
	Raccordement électrique	**Code commande**	
	Connecteur:		
DB4	Connecteur, 1x M8, 4-pôles; 1x M12, 5-pôles; 1x M12, 4-pôles, axial	DB4	

Ex. n° de commande	WDGA 58B	10	12	18	DP	A	B	0	1	DB4	
	WDGA 58B										Ex. n° de commande

For further information please contact our local distributor.
Here you find a list of our distributors worldwide.
https://www.wachendorff-automation.fr/contact-sales-fr/

Wachendorff Automation GmbH & Co. KG
Industriestrasse 7 • 65366 Geisenheim
Germany

Tél: +49 67 22 / 99 65 25
E-Mail: wdg@wachendorff.de
www.wachendorff-automation.de