WACHENDORFF
The Encoder Experts

Fiche de technique en ligne

Codeur WDGA 58F PROFINET-IO (cov)

www.wachendorff-automation.fr/wdga58fpnb

Wachendorff Automatisation

... Systèmes et codeurs rotatifs

- Systèmes complets
- Codeurs industriels robustes pour votre application
- Programme standard et versions spécifiques-clients
- Charges admissibles les plus élevées
- Production express en 48 heures
- Fabrication en Allemagne
- Un réseau de distributeurs dans le monde entier

Industrie ROBUST

Codeur rotatif WDGA 58F absolu PROFINET-IO, avec connecteur bus, EnDra®-Technologie, extrêmement compact

Illustration similar

- EnDra®: sans maintenance et respectueuse de l'environnement
- PROFINET-IO, Monotour/Multitours
- Conception compacte avec connecteur bus
- Monotour/Multitours (max. 16 bits/43 bits)
- Technologie novatrice
- LED à 2 couleurs comme affichage de l'état de fonctionnement et 2 LED´s L/A
- Charges sur le palier des plus élevées : radiale 60 N, axiale 50 N
- Profil de l'appareil : commutable, classes 3, 4

www.wachendorff-automation.fr/wdga58fpnb

Données mécaniques	
Boîtier	
Type de bride	Bride de serrage
Matériau bride	Aluminium
Matériau bride face arrière	Boîtier en acier chromé, blindage magnétique
Capot de raccordement	Aluminium coulé sous pression, revêtement par poudre
Diamètre de boîtier	Ø 58 mm
Arbre(s)	
Matériau de l'arbre	Acier inoxydable
Couple de démarrage	env. 1 Ncm en température ambiante
Diamètre de l'arbre	Ø 6 mm
Longueur de l'arbre	L : 12 mm
Charge rad. max. sur l'arbre	60 N
Charge ax. max. sur l'arbre	50 N
Diamètre de l'arbre	Ø 8 mm
Longueur de l'arbre	L : 20 mm
Charge rad. max. sur l'arbre	60 N
Charge ax. max. sur l'arbre	50 N
Diamètre de l'arbre	Ø 10 mm
Longueur de l'arbre	L : 20 mm
Charge rad. max. sur l'arbre	60 N
Charge ax. max. sur l'arbre	50 N
Diamètre de l'arbre	Ø 9,525 mm [Ø 3/8"] Order No: 4Z
Longueur de l'arbre	L : 20 mm
Charge rad. max. sur l'arbre	60 N
Charge ax. max. sur l'arbre	50 N
Palier	
Type de palier	2 roulements à billes de précision
Durée de vie	1 x 10'9 révs. pour charge sur le palier 100 % 1 x 10'10 révs. pour charge sur le palier 40 % 1 x 10'11 révs. pour charge sur le palier 20 %
Vitesse de fonctionnement max.	8000 tr/min.

Valeurs caractéristiques pour la sécurité fonctionnelle	
$MTTF_d$	300 a
Durée d'utilisation (TM)	20 a
Durée de vie du palier (L10h)	1 x 10'11 révs. pour charge sur le palier 20 % et 8000 tr/min.
Taux de couverture de diagnostic (DC)	0 %

Données électriques	
Tension de service / consommation interne	10 VDC jusqu'à 32 VDC: typ. 125 mA
Puissance absorbée	typ. 3 W
Principe fonctionnel	magnétique

Données du capteur	
Technologie Monotour	Technologie Hall sensor innovante
Résolution Monotour	jusqu'à 65.536 pas / 360° (16 bits)
Précision Monotour	± 0,0878° (≤ 12 bits)
Précision de répétitivité Monotour	± 0,0878° (≤ 12 bits)
Temps de cycle interne	50 µs
Technologie Multitours	Technologie EnDra® brevetée sans batterie et sans transmission.
Résolution Multitours	43 bits

Integrated web server :	
Configurable	IP address Subnet mask Gateway address
Readable	Encoder parameters
Update	Firmware

Données environnementales	
ESD (DIN EN 61000-4-2):	8 kV
Burst (DIN EN 61000-4-4):	2 kV
Qui comprend EMC :	DIN EN 61000-6-2 DIN EN 61000-6-3
Vibration : (DIN EN 60068-2-6)	200 m/s² (10 Hz à 1000 Hz)
Choc : (DIN EN 60068-2-27)	5000 m/s² (6 ms)
Electrial Safety :	selon la norme DIN VDE 0160
Durée d'enclenchement :	<1,5 s

Information sur les droits	
Numéro de tarif douanier :	90318020
Pays d'origine :	Allemagne

Interface	
Interface :	**Industrial Ethernet**
Protocole :	PROFINET-IO (CC-C)
Profil de l'appareil :	V4.2, Class 3, 4
Transfert de données:	100BASE-TX
Temps de cycle :	250 µs, préparé jusqu'à 125 µs
Fonction :	Multitours
Code :	binaire, CW en valeur par défaut, programmable
Paramètres programmables :	Nombre de pas par tour Nombres de tours Preset Echelle Sens de rotation MRPD MRP LLDP IRT
Fonction diagnostic : (LED)	Le trafic et la gestion de la connexion: L/A1: Port 1 L/A2: Port 2
Indicateur d'état LED :	STAT, MOD: pour le codeur et le bus

Caractéristiques générales	
Poids	env. 700 g
Raccordement	Connecteur bus
Degré de protection (EN 60529)	Boîtier : IP65, IP67; à l'entrée de l'arbre : IP65
Température de travail	-40 °C à +85 °C
Température de stockage	-40 °C à +100 °C

Autres informations
Données techniques générales et instructions de sécurité **http://www.wachendorff-automation.fr/itd**
Accessoires adaptés **http://www.wachendorff-automation.fr/equ**

WDGA 58F PROFINET-IO, BI2, connecteur bus avec 3x M12x1

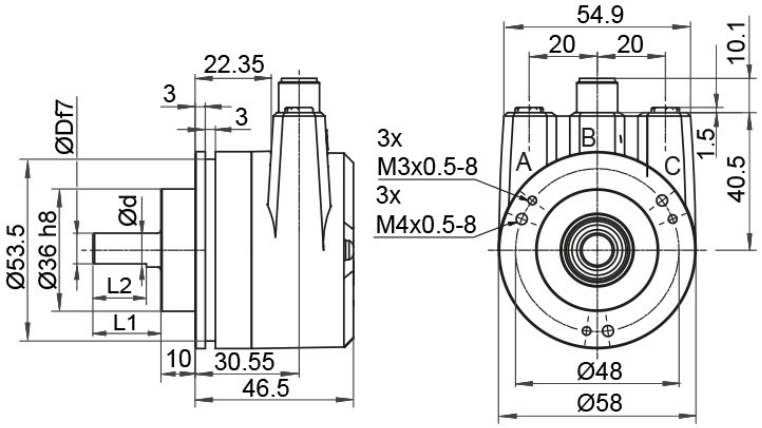

D = 6, L1 = 12, d = 5.3, L2 = 10 shaft with flat
D = 8, L1 = 20, d = 7.5, L2 = 15 shaft with flat
D = 10, L1 = 20 shaft with out flat
D = 3/8“, L1 = 20, d = 8.3, L2 = 10 shaft with flat

Désignation

BI2	Connecteur bus avec 3x M12x1

Affectations des bornes	
	BI2
	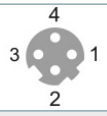
Connecteur femelle (Port1)	M12x1, 4-pôles, codé D
Tx+	1
Rx+	2
Tx-	3
Rx-	4

Affectations des bornes	
	BI2
Connecteur (Power)	M12x1, 4-pôles, codé A
(+) Vcc	1
n. c.	2
GND	3
n. c.	4

Affectations des bornes	
	BI2
Connecteur femelle (Port2)	M12x1, 4-pôles, codé D
Tx+	1
Rx+	2
Tx-	3
Rx-	4

Ex. n° de commande	Type		Votre codeur personnalisé
WDGA 58F	WDGA 58F		WDGA 58F
	Diamètre de l'arbre	**Code commande**	
10	Ø 6 mm	06	
	Ø 8 mm	08	
	Ø 10 mm	10	
	Ø 9,525 mm [Ø 3/8"] Order No: 4Z	4Z	
	Résolution monotour	**Code commande**	
13	Résolution monotour 1 à 16 bits, Ex. 12 bits = 12	12	
	Résolution multitours	**Code commande**	
12	Multitours 18 bits : Ex. 18 bits = 18 Ex. 39 bits = 39	18	
	Protocole de données	**Code commande**	
PN	PROFINET-IO (avec connecteur bus)	PN	
	Logiciel	**Code commande**	
W	Dernière version actualisée	W	
	Code	**Code commande**	
B	binaire	B	
	Alimentation	**Code commande**	
0	10 V à 32 V (standard)	0	
	Séparation galvanique	**Code commande**	
1	oui	1	
	Raccordement électrique	**Code commande**	
BI2	**Capot de raccordement:**		
	Connecteur bus avec 3x M12x1	BI2	

Ex. n° de commande	WDGA 58F	10	13	12	PN	W	B	0	1	BI2
	WDGA 58F										Ex. n° de commande

For further information please contact our local distributor.
Here you find a list of our distributors worldwide.
https://www.wachendorff-automation.fr/contact-sales-fr/

Wachendorff Automation GmbH & Co. KG
Industriestrasse 7 • 65366 Geisenheim
Germany

Tél: +49 67 22 / 99 65 25
E-Mail: wdg@wachendorff.de
www.wachendorff-automation.de