WACHENDORFF
The Encoder Experts

Fiche de technique en ligne

Codeur WDGA 58A EtherNet/IP

www.wachendorff-automation.fr/wdga58aeip

Wachendorff Automatisation

... Systèmes et codeurs rotatifs

- Systèmes complets
- Codeurs industriels robustes pour votre application
- Programme standard et versions spécifiques-clients
- Charges admissibles les plus élevées
- Production express en 48 heures
- Fabrication en Allemagne
- Un réseau de distributeurs dans le monde entier

IndustrieROBUST

Codeur rotatif WDGA 58A absolu EtherNet/IP, avec connecteur bus, EnDra®-Technologie

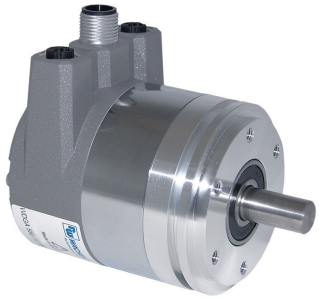

Illustration similar

- EnDra®: sans maintenance et respectueuse de l'environnement
- EtherNet/IP™, Monotour/Multitours
- Conception compacte avec connecteur bus
- Monotour/Multitours (max. 16 bits/43 bits)
- Technologie novatrice
- LED à 2 couleurs comme affichage de l'état de fonctionnement et 2 LED´s L/A
- Charges sur le palier des plus élevées : radiale 220 N, axiale 120 N
- Classes: Position Sensor, DLR

www.wachendorff-automation.fr/wdga58aeip

Données mécaniques	
Boîtier	
Type de bride	Bride synchro
Matériau bride	Aluminium
Matériau bride face arrière	Boîtier en acier chromé, blindage magnétique
Capot de raccordement	Aluminium coulé sous pression, revêtement par poudre
Diamètre de boîtier	Ø 58 mm
Arbre(s)	
Matériau de l'arbre	Acier inoxydable
Couple de démarrage	env. 1 Ncm en température ambiante
Diamètre de l'arbre	Ø 6 mm
Information	Attention: Pas d'option AAO = IP67 intégral
Longueur de l'arbre	L : 12 mm
Charge rad. max. sur l'arbre	125 N
Charge ax. max. sur l'arbre	120 N
Diamètre de l'arbre	Ø 8 mm
Information	Attention: Pas d'option AAO = IP67 intégral
Longueur de l'arbre	L : 19 mm
Charge rad. max. sur l'arbre	125 N
Charge ax. max. sur l'arbre	120 N
Diamètre de l'arbre	Ø 10 mm
Longueur de l'arbre	L : 20 mm
Charge rad. max. sur l'arbre	220 N
Charge ax. max. sur l'arbre	120 N
Diamètre de l'arbre	Ø 9,525 mm [Ø 3/8"] Order No: 4Z
Information	Attention: Pas d'option AAO = IP67 intégral
Longueur de l'arbre	L : 20 mm
Charge rad. max. sur l'arbre	220 N
Charge ax. max. sur l'arbre	120 N
Palier	
Type de palier	2 roulements à billes de précision
Durée de vie	1 x 10'9 révs. pour charge sur le palier 100 % 1 x 10'10 révs. pour charge sur le palier 40 % 1 x 10'11 révs. pour charge sur le palier 20 %
Vitesse de fonctionnement max.	8000 tr/min.

Valeurs caractéristiques pour la sécurité fonctionnelle	
$MTTF_d$	300 a
Durée d'utilisation (TM)	20 a
Durée de vie du palier (L10h)	1 x 10'11 révs. pour charge sur le palier 20 % et 8000 tr/min.
Taux de couverture de diagnostic (DC)	0 %

Données électriques	
Tension de service / consommation interne	10 VDC jusqu'à 32 VDC: typ. 125 mA
Puissance absorbée	typ. 3 W
Principe fonctionnel	magnétique

Données du capteur	
Technologie Monotour	Technologie Hall sensor innovante
Résolution Monotour	jusqu'à 65.536 pas / 360° (16 bits)
Précision Monotour	± 0,0878° (≤ 12 bits)
Précision de répétitivité Monotour	± 0,0878° (≤ 12 bits)
Temps de cycle interne	50 µs
Technologie Multitours	Technologie EnDra® brevetée sans batterie et sans transmission.
Résolution Multitours	43 bits

Integrated web server :	
Configurable	IP address Subnet mask Gateway address
Readable	Encoder parameters
Update	Firmware

Données environnementales	
ESD (DIN EN 61000-4-2):	8 kV
Burst (DIN EN 61000-4-4):	2 kV
Qui comprend EMC :	DIN EN 61000-6-2 DIN EN 61000-6-3
Vibration : (DIN EN 60068-2-6)	200 m/s² (10 Hz à 1000 Hz)
Choc : (DIN EN 60068-2-27)	5000 m/s² (6 ms)
Electrial Safety :	selon la norme DIN VDE 0160

Durée d'enclenchement :	<1,5 s

Information sur les droits	
Numéro de tarif douanier :	90318020
Pays d'origine :	Allemagne

Interface	
Interface :	**Industrial Ethernet**
Protocole :	EtherNet/IP™ Conformance tested according to Version CT-18, Specification Vol 2, Ed 1.29, CIP Specification Vol 1, Ed 3.31
Classes :	Position Sensor, DLR
Transfert de données:	100BASE-TX
Temps de cycle :	1 ms
Fonction :	Multitours
Code :	binaire, CW en valeur par défaut, programmable
Adjustable parameters:	Number of steps per revolution Number of revolution Scalin Direction of rotation CAMs Gear Ratio Preset Resolution Unit Speed IP address Position Position Limit Warning messages ("Frequency Exceeded" and "Position Limits Exceeded")
Objects (CIP Objects) :	Identity Object Message Router Assembly Object Connection Manager Position Sensor Object Qos Object TCP/IP Interface Object EtherNet Link Object
EtherNet/IP Features :	DLR (Device Level Ring) possible Qos (Quality of Service) possible ACD (Address Conflict Detection) Multicast- and Unicast- capability
Fonction diagnostic : (LED)	Le trafic et la gestion de la connexion: L/A1: Port 1 L/A2: Port 2
Indicateur d'état LED :	STAT, MOD: pour le codeur et le bus

Caractéristiques générales	
Poids	env. 700 g
Raccordement	Connecteur bus
Degré de protection (EN 60529)	Boîtier : IP65, IP67; à l'entrée de l'arbre : IP65
Température de travail	-40 °C à +85 °C
Température de stockage	-40 °C à +100 °C

Autres informations
Données techniques générales et instructions de sécurité **http://www.wachendorff-automation.fr/itd**
Accessoires adaptés **http://www.wachendorff-automation.fr/equ**

WDGA 58A, EtherNet/IP, BI2, connecteur bus avec 3x M12x1

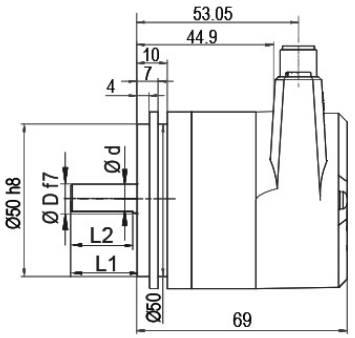

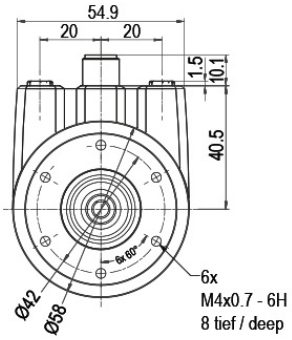

D = 6, L1 = 12, d = 5.3, L2 = 10
D = 8, L1 = 19, d = 7.5, L2 = 15
D = 10, L1 = 20, d = 9, L2 = 15
D = 3/8“, L1 = 20, d = 8.3, L2 = 10

Option AIX:
D = 6, L1 = 10, d = 5.3, L2 = 8

Désignation

BI2 Connecteur bus avec 3x M12x1

Affectations des bornes	
	BI2
	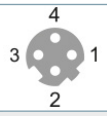
Connecteur femelle (Port1)	M12x1, 4-pôles, codé D
Tx+	1
Rx+	2
Tx-	3
Rx-	4

Affectations des bornes	
	BI2
Connecteur (Power)	M12x1, 4-pôles, codé A
(+) Vcc	1
n. c.	2
GND	3
n. c.	4

Affectations des bornes	
	BI2
	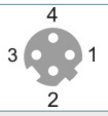
Connecteur femelle (Port2)	M12x1, 4-pôles, codé D
Tx+	1
Rx+	2
Tx-	3
Rx-	4

Options

IP67 intégral, uniquement avec arbre de Ø 10 mm	Code article
Le codeur rotatif WDGA 58A EtherNet/IP peut également être livré avec la protection élevée IP67 intégrale. Vitesse de fonctionnement max. : 3500 tr/min. Charge sur arbre admissible : axiale 100 N; radiale: 110 N Couple de démarrage : env. 4 Ncm en température ambiante	**AAO**

Longueur de l'arbre 10 mm (Ø 6 mm)	Code article
Le codeur WDGA 58A EtherNet/IP arbre : Ø 6 mm est également disponible avec un arbre raccourci L = 10 mm.	**AIX**

Ex. n° de commande	Type		Votre codeur personnalisé
WDGA 58A	WDGA 58A		WDGA 58A
	Diamètre de l'arbre	**Code commande**	
06	Ø 6 mm Attention: Pas d'option AAO = IP67 intégral	06	
	Ø 8 mm Attention: Pas d'option AAO = IP67 intégral	08	
	Ø 10 mm	10	
	Ø 9,525 mm [Ø 3/8"] Order No: 4Z Attention: Pas d'option AAO = IP67 intégral	4Z	
	Résolution monotour	**Code commande**	
13	Résolution monotour 1 à 16 bits, Ex. 12 bits = 12	12	
	Résolution multitours	**Code commande**	
12	Multitours 18 bits : Ex. 18 bits = 18 Ex. 39 bits = 39	18	
	Protocole de données	**Code commande**	
EP	EtherNet/IP™ (avec connecteur bus)	EP	
	Logiciel	**Code commande**	
U	Dernière version actualisée	U	
	Code	**Code commande**	
B	binaire	B	
	Alimentation	**Code commande**	
0	10 V à 32 V (standard)	0	
	Séparation galvanique	**Code commande**	
1	oui	1	
	Raccordement électrique	**Code commande**	
BI2	**Capot de raccordement:**		
	Connecteur bus avec 3x M12x1	BI2	
	Options	**Code commande**	
	Aucune option sélectionnée	Vide	
	IP67 intégral, uniquement avec arbre de Ø 10 mm	AAO	
	Longueur de l'arbre 10 mm (Ø 6 mm)	AIX	

Ex. n° de commande	WDGA 58A	06	13	12	EP	U	B	0	1	BI2	
	WDGA 58A											Ex. n° de commande

For further information please contact our local distributor.
Here you find a list of our distributors worldwide.
https://www.wachendorff-automation.fr/contact-sales-fr/

Wachendorff Automation GmbH & Co. KG
Industriestrasse 7 • 65366 Geisenheim
Germany

Tél: +49 67 22 / 99 65 25
E-Mail: wdg@wachendorff.de
www.wachendorff-automation.de