WACHENDORFF
The Encoder Experts

Fiche de technique en ligne

Codeur WDGN 36S

www.wachendorff-automation.fr/wdgn36s

Wachendorff Automatisation

... Systèmes et codeurs rotatifs

- Systèmes complets
- Codeurs industriels robustes pour votre application
- Programme standard et versions spécifiques-clients
- Charges admissibles les plus élevées
- Production express en 48 heures
- Fabrication en Allemagne
- Un réseau de distributeurs dans le monde entier

Industrie ROBUST

Codeur rotatif WDGN 36S configurable via Smartphone (NFC)

Illustration similar

Wachendorff Apps WDGN

- Grâce à une électronique de haute qualité, un nombre quelconque d'impulsions jusqu'à 16384 configurable via NFC
- HTL/TTL configurable via NFC
- Classe de protection IP67, à l'entrée de l'arbre IP65
- Fréquence de sortie élevée jusqu'à 1 MHz
- Protection contre l'inversion de polarité et les courts-circuits de 4,75 VDC à 32 VDC

www.wachendorff-automation.fr/wdgn36s

Configurable via NFC

Résolution	
Nombre d'impulsions imp/tr	1 imp/tr jusqu'à 16384 imp/tr

Données mécaniques	
Boîtier	
Type de bride	Bride à vis
Ecrou couple de serrage	max. 10 Nm
Matériau bride	Aluminium, avec écrou M20 x 1,5
Matériau bride face arrière	Acier inoxydable, NFC cover: Thermoplastic polyamide
Diamètre de boîtier	Ø 36 mm
Arbre(s)	
Matériau de l'arbre	Acier inoxydable
Couple de démarrage	env. 0,3 Ncm en température ambiante
Diamètre de l'arbre	Ø 6 mm
Longueur de l'arbre	L : 11,5 mm
Charge rad. max. sur l'arbre	80 N
Charge ax. max. sur l'arbre	50 N
Palier	
Type de palier	2 roulements à billes de précision
Durée de vie	1,4 x 10'8 révs. pour charge sur le palier 100 % 2 x 10'9 révs. pour charge sur le palier 40 % 1,7 x 10'10 révs. pour charge sur le palier 20 %
Vitesse de fonctionnement max.	12000 tr/min.

Valeurs caractéristiques pour la sécurité fonctionnelle	
$MTTF_d$	1200 a
Durée d'utilisation (TM)	25 a
Durée de vie du palier (L10h)	1,7 x 10'10 révs. pour charge sur le palier 20 % et 12000 tr/min.
Taux de couverture de diagnostic (DC)	0 %

Données électriques	
Tension de service / consommation interne	4,75 VDC jusqu'à 32 VDC: typ. 80 mA
Principe fonctionnel	magnétique
Connexion de sortie	HTL HTL, inversée TTL TTL, RS422 compatible, inv.
Fréquence d'impulsions	HTL jusqu'à 16384 imp/tr: max. 600 kHz TTL jusqu'à 16384 imp/tr: max. 1 MHz
Canaux	BAS : ABN + signaux inversés ADV: CH1, CH2, CH3, CH4; + signaux inversés
Mise sous charge	max. 40 mA / canal
Protection de raccordement	la protection contre l'inversion de polarité et les courts-circuits
Nullimpuls setzen:	Setzen: SET = +UB für 2 s Deaktiviert: SET = GND
Précision	
Décalage de phases	90° ± max. 8,5 % d'une durée d'une période
Rapport impulsions / pauses	50 % ± max. 7 %

Configurable via NFC :	
BASIC: (BAS)	
Canaux *:*	ABN et signaux inversés
HTL / TTL	sélectionnable librement
Impulsions / tour :	1 imp/tr jusqu'à 16384 imp/tr sélectionnable librement
Advanced (ADV):	
Canaux :	4 canaux configurables + signaux inversés (ABN possible)
HTL / TTL :	sélectionnable librement
Impulsions / tour :	1 imp/tr jusqu'à 16384 imp/tr sélectionnable librement
Nombre d'impulsions pour chaque canal :	sélectionnable individuellement
Fixer l'impulsion zéro :	oui
Largeur et position de l'impulsion :	Largeur et position réglables

Données environnementales	
Noise immunity :	
ESD (DIN EN 61000-4-2):	8 kV
EMC: (DIN EN 61000-4-3):	10 V/m
Burst (DIN EN 61000-4-4):	2 kV
High frequency fields (DIN EN 61000-4-6):	10 V
Surge (DIN EN 61000-4-5):	2 kV

Radio interference:	selon la norme DIN EN 55011
NFC:	
EMC:	selon la norme ETSI EN 301 489
RED:	selon la norme ETSI EN 300 330
Electrical safety:	DIN EN 61010-1 (VDE 0411-1) / IEC 61010-1 / UL 61010-1 / CSA C22.0 No 61010-1-12
Vibration : (DIN EN 60068-2-6)	300 m/s^2 (10 Hz up to 2000 Hz)
Shock: (DIN EN 60068-2-27)	1000 m/s^2 (6 ms)

Information sur les droits	
Numéro de tarif douanier :	90318020
Pays d'origine :	Allemagne

Caractéristiques générales	
Poids	env. 130 g
Raccordement	Sortie câble ou sortie connecteur
Degré de protection (EN 60529)	Boîtier : IP65, IP67; à l'entrée de l'arbre : IP65; sortie câble K1 : IP40
Température de travail	Sortie connecteur : -40 °C à +85 °C, sortie câble : -20 °C à +80 °C
Température de stockage	Sortie connecteur : -40 °C à +100 °C, sortie câble : -30 °C à +80 °C

Autres informations
Données techniques générales et instructions de sécurité **http://www.wachendorff-automation.fr/itd**
Accessoires adaptés **http://www.wachendorff-automation.fr/equ**

Raccord de câble L2 axil avec câble 2 m (BAS)

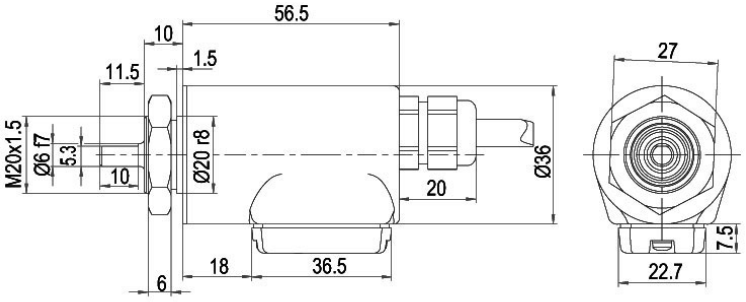

Alle Abmessungen in mm / All dimensions in mm

Désignation		ABN inv. poss.
L2	axial, blindage relié électriquement au boîtier codeur	•

Affectations des bornes	
	L2
Connexion	BAS
GND	WH
(+) Vcc	BN
A	GN
B	YE
N	GY
A inv.	RD
B inv.	BK
N inv.	VT
Blindage	toron

Raccord de câble L2 axil avec câble 2 m (ADV)

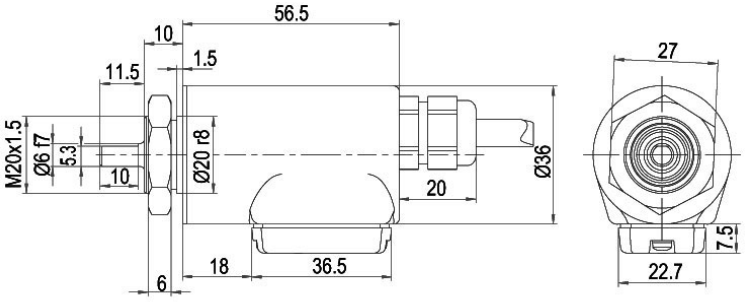

Alle Abmessungen in mm / All dimensions in mm

Désignation		ABN inv. poss.
L2	axial, blindage relié électriquement au boîtier codeur	•

Affectations des bornes	
	L2
Connexion	ADV
GND	WH
(+) Vcc	BN
CH1	GN
CH2	YE
CH3	GY
CH4	GYPK
SET	PK
CH1 inv.	RD
CH2 inv.	BK
CH3 inv.	VT
CH4 inv.	RDBU
Blindage	toron

Raccord de câble L3 radial avec câble 2 m (BAS)

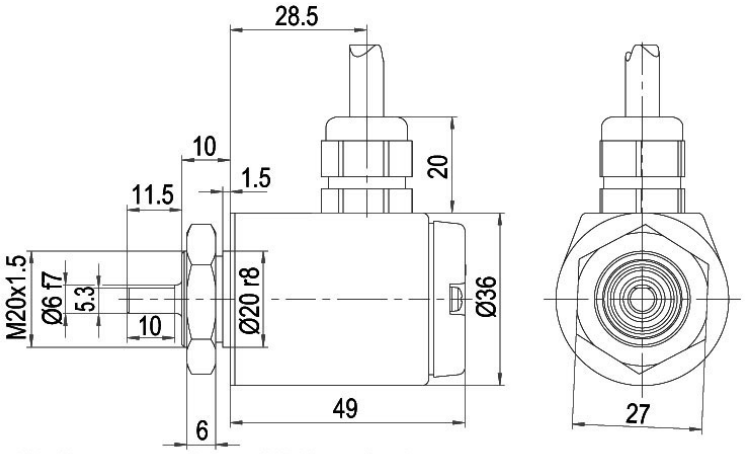

Alle Abmessungen in mm / All dimensions in mm

Désignation		ABN inv. poss.
L3	radial, blindage relié électriquement au boîtier codeur	•

Affectations des bornes	
	L3
Connexion	BAS
GND	WH
(+) Vcc	BN
A	GN
B	YE
N	GY
A inv.	RD
B inv.	BK
N inv.	VT
Blindage	toron

Raccord de câble L3 radial avec câble 2 m (ADV)

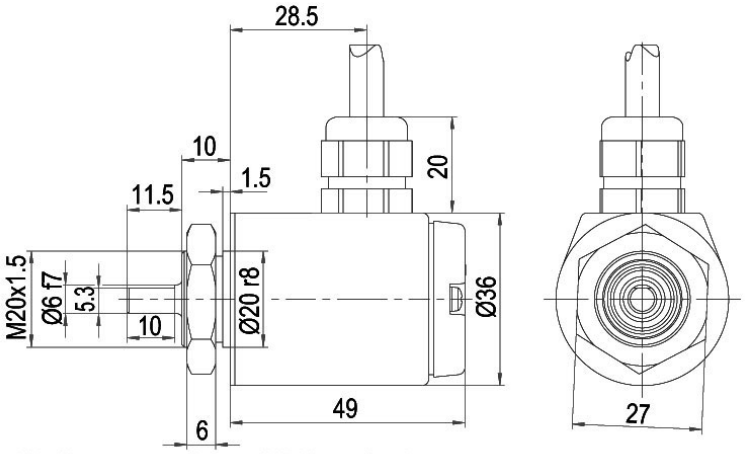

Alle Abmessungen in mm / All dimensions in mm

Désignation		ABN inv. poss.
L3	radial, blindage relié électriquement au boîtier codeur	•

Affectations des bornes	
	L3
Connexion	ADV
GND	WH
(+) Vcc	BN
CH1	GN
CH2	YE
CH3	GY
CH4	GYPK
SET	PK
CH1 inv.	RD
CH2 inv.	BK
CH3 inv.	VT
CH4 inv.	RDBU
Blindage	toron

Raccord de câble K1 (IP40) radial avec câble 2 m (BAS)

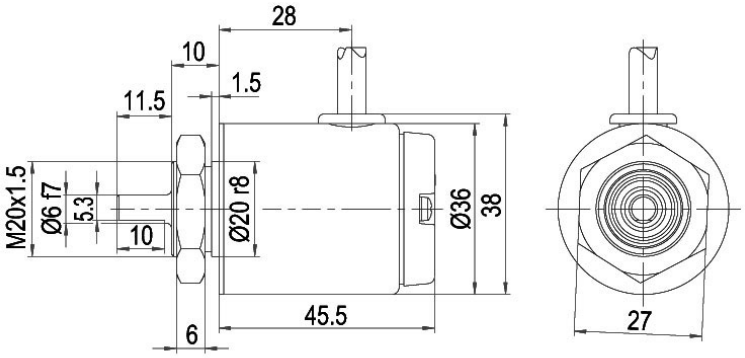

Alle Abmessungen in mm / All dimensions in mm

Désignation		ABN inv. poss.
K1	radial, sans blindage (IP40)	•

Affectations des bornes	
	K1
Connexion	BAS
GND	WH
(+) Vcc	BN
A	GN
B	YE
N	GY
A inv.	RD
B inv.	BK
N inv.	VT
Blindage	toron

Raccord de câble K1 (IP40) radial avec câble 2 m (ADV)

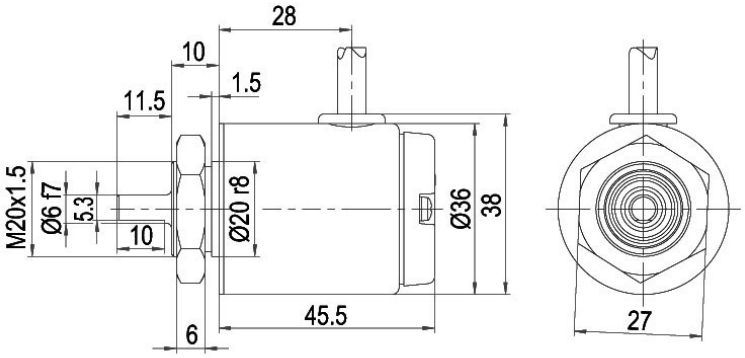

Alle Abmessungen in mm / All dimensions in mm

Désignation		ABN inv. poss.
K1	radial, sans blindage (IP40)	•

Affectations des bornes	
	K1
Connexion	ADV
GND	WH
(+) Vcc	BN
CH1	GN
CH2	YE
CH3	GY
CH4	GYPK
SET	PK
CH1 inv.	RD
CH2 inv.	BK
CH3 inv.	VT
CH4 inv.	RDBU
Blindage	toron

Prise capteur (M12x1) SB axial, 8-pôles (BAS)

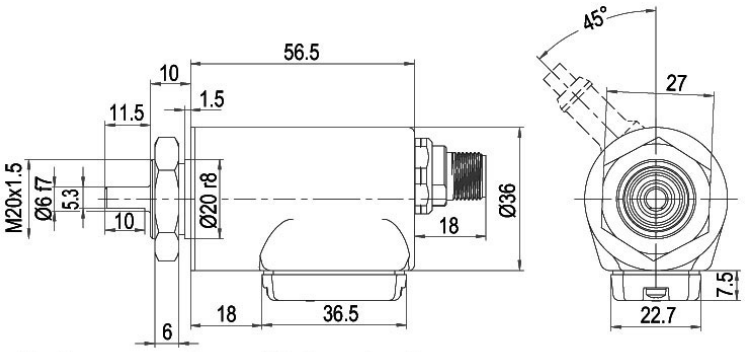

Alle Abmessungen in mm / All dimensions in mm

Désignation		ABN inv. poss.
SB8	axial, 8-pôles, connecteur relié électriquement au boîtier codeur	•

Affectations des bornes	
	SB8
	8-pôles
	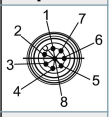
Connexion	BAS
GND	1
(+) Vcc	2
A	3
B	4
N	5
A inv.	6
B inv.	7
N inv.	8

Prise capteur (M12x1) SB axial, 12-pôles (ADV)

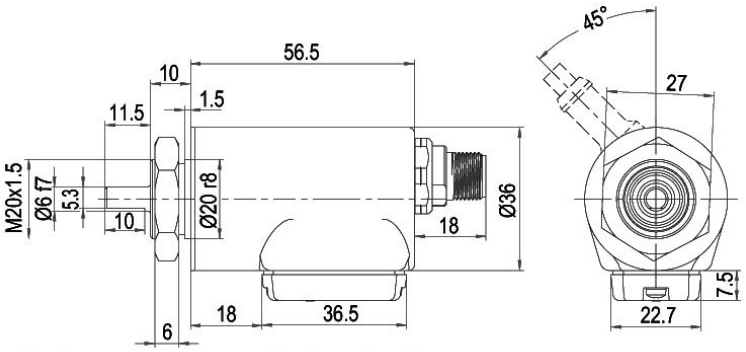

Alle Abmessungen in mm / All dimensions in mm

Désignation	ABN inv. poss.
SB12 axial, 12-pôles, connecteur relié électriquement au boîtier codeur	•

Affectations des bornes	
	SB12
	12-pôles
	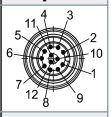
Connexion	ADV
GND	3
(+) Vcc	1
CH1	4
CH2	6
CH3	8
CH4	11
SET	5
CH1 inv.	9
CH2 inv.	7
CH3 inv.	10
CH4 inv.	12
n. c.	2

Prise capteur (M12x1) SC radial, 8-pôles (BAS)

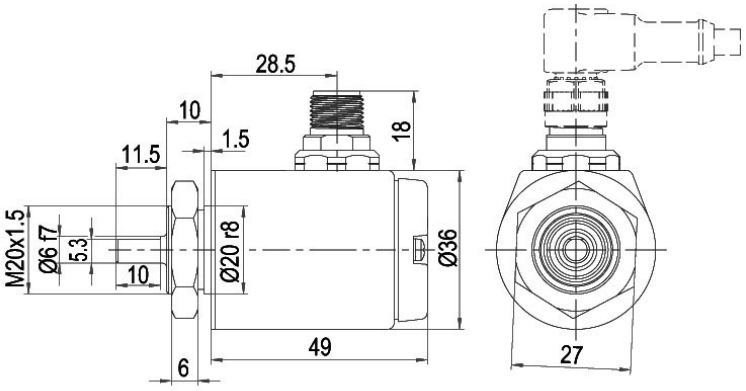

Alle Abmessungen in mm / All dimensions in mm

Désignation		ABN inv. poss.
SC8	radial, 8-pôles, connecteur relié électriquement au boîtier codeur	•

Affectations des bornes	
	SC8
	8-pôles
	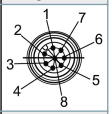
Connexion	BAS
GND	1
(+) Vcc	2
A	3
B	4
N	5
A inv.	6
B inv.	7
N inv.	8

Prise capteur (M12x1) SC radial, 12-pôles (ADV)

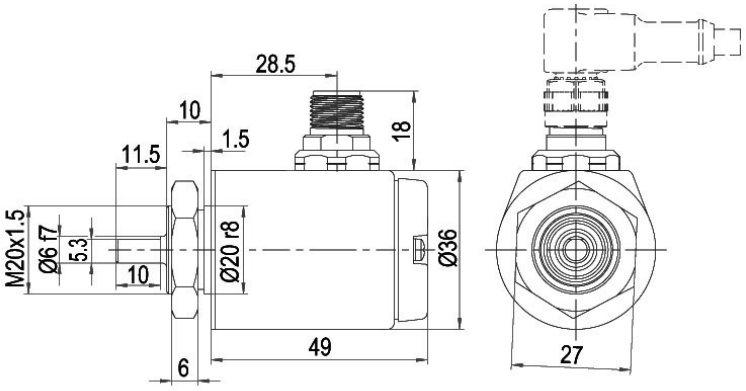

Alle Abmessungen in mm / All dimensions in mm

Désignation	ABN inv. poss.
SC12 radial, 12-pôles, connecteur relié électriquement au boîtier codeur	•

Affectations des bornes	
	SC12
	12-pôles
	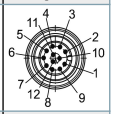
Connexion	ADV
GND	3
(+) Vcc	1
CH1	4
CH2	6
CH3	8
CH4	11
SET	5
CH1 inv.	9
CH2 inv.	7
CH3 inv.	10
CH4 inv.	12
n. c.	2

Options

Longueur de câble	Code article
Le codeur rotatif WDGN 36S est également disponible avec une longueur de câble supérieure à 2 m. La longueur de câble max. dépend de la tension de service et de la fréquence ; se reporter à https://www.wachendorff-automation.fr/download-donnees-techniques-generales/ Lors de votre commande, merci de compléter le numéro de commande par un numéro à 3 chiffres qui indique la longueur en décimètres. Exemple : 5 m longueur de câble = 050	**XXX = décimètres**

Ex. n° de commande	Type	Votre codeur personnalisé
WDGN 36S	WDGN 36S	WDGN 36S

	Diamètre de l'arbre	
06	06	

	Nombre d'impulsions imp/tr:	
X	1-16384 configurable D'autres résolutions d'impulsions disponibles sur demande	

	Train d'impulsions:	
X	X (BAS=ABN, ADV= CH1,CH2,CH3,CH4)	

	Connexion de sortie					
	Résolution imp/tr	**Tension de service VDC**	**Connexion de sortie**	**-**	**Code commande**	
BAS	configurable 1-16384	4,75 - 32	configurable HTL, TTL (A,B,N + signaux inversés)	-	BAS	
		4,75 - 32	configurable HTL, TTL; 4 canaux+inv.	-	ADV	

	Raccordement électrique			
	Désignation	**ABN inv. possible**	**Code commande**	
L2	**Câble : Longueur (2 m standard, WDG 58T: 1 m)**			
	radial, sans blindage (IP40)	•	K1	
	axial, blindage relié électriquement au boîtier codeur	•	L2	
	radial, blindage relié électriquement au boîtier codeur	•	L3	
	Connecteur : (connecteur relié électriquement au boîtier codeur)			
	Prise capteur, M12x1, 8-pôles, axial	•	SB8	
	Prise capteur, M12x1, 8-pôles, radial	•	SC8	
	Prise capteur, M12x1, 12-pôles, axial	•	SB12	
	Prise capteur, M12x1, 12-pôles, radial	•	SC12	

	Options		
	Désignation	**Code commande**	
	Aucune option sélectionnée	Vide	
	Longueur de câble	XXX = décimètres	

Ex. n° de commande=	WDGN 36S	06	X	X	BAS	L2		WDGN 36S							Votre codeur personnalisé

WACHENDORFF
The Encoder Experts
Authorized Distributor

For further information please contact our local distributor.
Here you find a list of our distributors worldwide.
https://www.wachendorff-automation.fr/contact-sales-fr/

WACHENDORFF

Wachendorff Automation GmbH & Co. KG
Industriestrasse 7 • 65366 Geisenheim
Germany

Tél: +49 67 22 / 99 65 25
E-Mail: wdg@wachendorff.de
www.wachendorff-automation.de