Codeur WDGI 36E

www.wachendorff-automation.fr/wdgi36e-k

Wachendorff Automatisation

... Systèmes et codeurs rotatifs

- Systèmes complets
- Codeurs industriels robustes pour votre application
- Programme standard et versions spécifiques-clients
- Charges admissibles les plus élevées
- Production express en 48 heures
- Fabrication en Allemagne
- Un réseau de distributeurs dans le monde entier

Industrie ROBUST

Codeur rotatif WDGI 36E (magnétique)

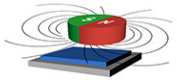

- Compact et robuste
- Tous les nombres d'impulsions de 1 à 1.024 I/U sont disponibles
- Codeur rotatif standard pour l'industrie
- Degré de protection IP67, à l'entrée de l'arbre IP65

www.wachendorff-automation.fr/wdgi36e-k

Résolution	
Nombre d'impulsions imp/tr	jusqu'à 1024 imp/tr

Données mécaniques	
Boîtier	
Type de bride	Arbre creux terminal
Matériau bride	Aluminium
Matériau bride face arrière	Acier inoxydable
- 1. Compensation tôle à ressort	axial: ±1,2 mm, radial: ±0,4 mm
Diamètre de boîtier	Ø 36 mm
Arbre(s)	
Matériau de l'arbre	Acier inoxydable
Couple de démarrage	env. 0,3 Ncm en température ambiante
Diamètre de l'arbre	Ø 8 mm
Information	via douille de réduction
Profond.de pénétration min.	10 mm
Profond. de pénétration max.	14,5 mm
Charge rad. max. sur l'arbre	80 N
Charge ax. max. sur l'arbre	50 N
Diamètre de l'arbre	Ø 10 mm
Information	via douille de réduction
Profond.de pénétration min.	10 mm
Profond. de pénétration max.	14,5 mm
Charge rad. max. sur l'arbre	80 N
Charge ax. max. sur l'arbre	50 N
Diamètre de l'arbre	Ø 12 mm
Profond.de pénétration min.	10 mm
Profond. de pénétration max.	14,5 mm
Charge rad. max. sur l'arbre	80 N
Charge ax. max. sur l'arbre	50 N
Diamètre de l'arbre	Ø 14 mm
Profond.de pénétration min.	10 mm
Profond. de pénétration max.	14,5 mm
Charge rad. max. sur l'arbre	80 N
Charge ax. max. sur l'arbre	50 N
Diamètre de l'arbre	Ø 15 mm
Profond.de pénétration min.	10 mm
Profond. de pénétration max.	14,5 mm
Charge rad. max. sur l'arbre	80 N
Charge ax. max. sur l'arbre	50 N

Palier	
Type de palier	2 roulements à billes de précision
Durée de vie	1 x 10'9 révs. pour charge sur le palier 100 % 1 x 10'10 révs. pour charge sur le palier 40 % 1 x 10'11 révs. pour charge sur le palier 20 %
Vitesse de fonctionnement max.	6000 tr/min.

Valeurs caractéristiques pour la sécurité fonctionnelle	
$MTTF_d$	3620 a
Durée d'utilisation (TM)	25 a
Durée de vie du palier (L10h)	1 x 10'11 révs. pour charge sur le palier 20 % et 6000 tr/min.
Taux de couverture de diagnostic (DC)	0 %

Données électriques	
Tension de service / consommation interne	5 VDC jusqu'à 30 VDC: typ. 40 mA
Connexion de sortie	HTL (TTL à 5 VDC) HTL, inversée (TTL/RS422 comp. à 5 VDC)
Fréquence d'impulsions	jusqu'à 1024 imp/tr: max. 200 kHz
Canaux	ABN et signaux inversés
Mise sous charge	max. 40 mA / canal
Protection de raccordement	non

Précision	
Décalage de phases	90° ± max. 7,5 % d'une durée d'une période
Rapport impulsions / pauses	pour 1 imp/tr jusque 128 imp/tr : 50 % ± max. 7% 129 - 256 imp/tr : 50 % ± max. 9 % 257 - 512 imp/tr : 50 % ± max. 13 % 513 - 1024 imp/tr : 50 % ± max. 18 %

Données environnementales	
ESD (DIN EN 61000-4-2):	8 kV
Burst (DIN EN 61000-4-4):	2 kV
Qui comprend EMC:	DIN EN 61000-6-2 DIN EN 61000-6-3

Vibration : (DIN EN 60068-2-6)	50 m/s² (10 Hz à 2000 Hz)
Choc : (DIN EN 60068-2-27)	1000 m/s² (6 ms)
Conception :	selon la norme DIN VDE 0160

Information sur les droits	
Numéro de tarif douanier :	90318020
Pays d'origine :	Allemagne

Caractéristiques générales	
Poids	env. 165 g
Raccordement	Sortie câble ou sortie connecteur
Degré de protection (EN 60529)	Boîtier : IP65, IP67; à l'entrée de l'arbre : IP65; sortie câble K1 : IP40
Température de travail	Sortie connecteur : -40 °C à +85 °C, sortie câble : -20 °C à +80 °C (Option ACA : -40 °C à +85 °C)
Température de stockage	Sortie connecteur : -40 °C à +85 °C, sortie câble : -30 °C à +80 °C (Option ACA : -40 °C à +85 °C)

Autres informations
Données techniques générales et instructions de sécurité **http://www.wachendorff-automation.fr/itd**
Accessoires adaptés **http://www.wachendorff-automation.fr/equ**

Raccord de câble L2 axil avec câble 2 m

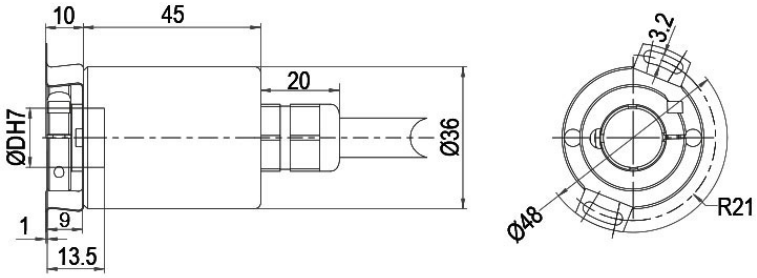

D = Ø 8, 10, 12, 14, 15 mm

(Ø 8, 10, mm mit Reduzierhülse / with adapter sleeve)

Désignation		ABN inv. poss.
L2	axial, blindage relié électriquement au boîtier codeur	•

Affectations des bornes		
	L2	**L2**
Connexion	N35	M35
GND	WH	WH
(+) Vcc	BN	BN
A	GN	GN
B	YE	YE
N	GY	GY
Sortie d'alerte précoce	-	-
A inv.	-	RD
B inv.	-	BK, (BU á ACA)
N inv.	-	VT
Blindage	toron	toron

Raccord de câble L3 radial avec câble 2 m

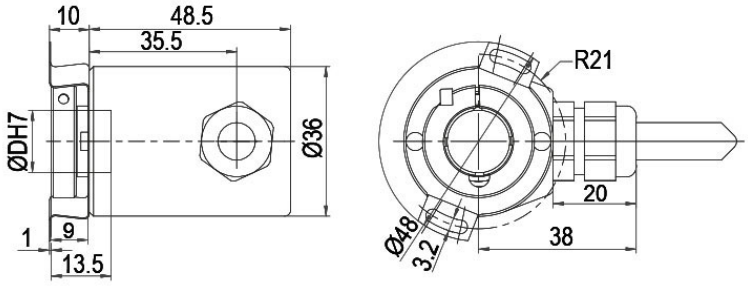

D = Ø 8, 10, 12, 14, 15 mm

(Ø 8, 10, mm mit Reduzierhülse / with adapter sleeve)

Désignation		ABN inv. poss.
L3	radial, blindage relié électriquement au boîtier codeur	•

Affectations des bornes		
	L3	**L3**
Connexion	N35	M35
GND	WH	WH
(+) Vcc	BN	BN
A	GN	GN
B	YE	YE
N	GY	GY
Sortie d'alerte précoce	-	-
A inv.	-	RD
B inv.	-	BK, (BU á ACA)
N inv.	-	VT
Blindage	toron	toron

Raccord de câble K1 (IP40) radial avec câble 2 m

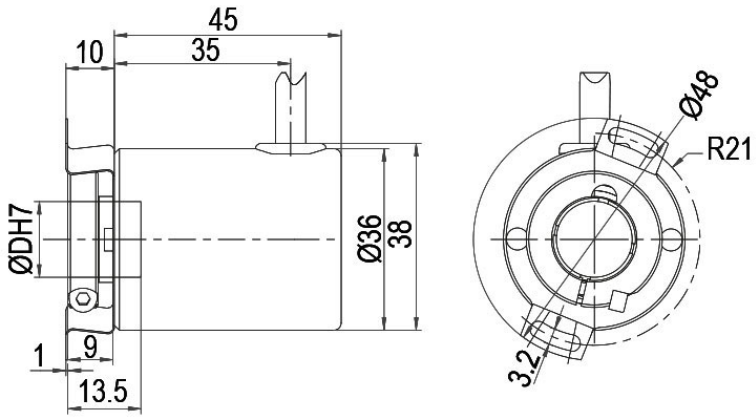

D = Ø 8, 10, 12, 14, 15 mm

(Ø 8, 10, mm mit Reduzierhülse / with adapter sleeve)

Désignation		ABN inv. poss.
K1	radial, sans blindage (IP40)	•

Affectations des bornes		
	K1	**K1**
Connexion	N35	M35
GND	WH	WH
(+) Vcc	BN	BN
A	GN	GN
B	YE	YE
N	GY	GY
Sortie d'alerte précoce	-	-
A inv.	-	RD
B inv.	-	BK
N inv.	-	VT
Blindage	toron	toron

Prise capteur (M12x1) SB axial, 5-, 8-pôles

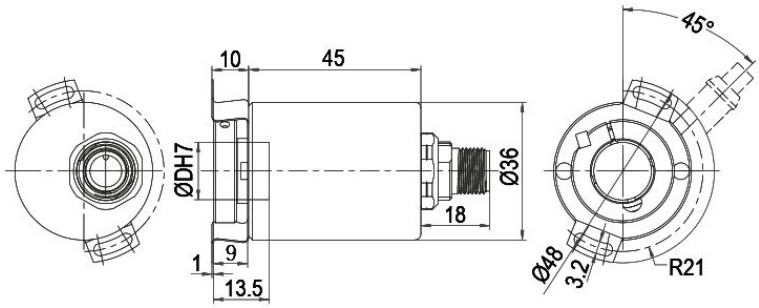

D = Ø 8, 10, 12, 14, 15 mm
(Ø 8, 10, mm mit Reduzierhülse / with adapter sleeve)

Désignation		ABN inv. poss.
SB5	axial, 5-pôles, connecteur relié électriquement au boîtier codeur	-
SB8	axial, 8-pôles, connecteur relié électriquement au boîtier codeur	•

Affectations des bornes			
	SB5	**SB8**	**SB8**
	5-pôles	**8-pôles**	**8-pôles**
	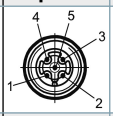	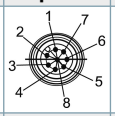	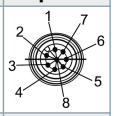
Connexion	N35	N35	M35
GND	3	1	1
(+) Vcc	1	2	2
A	4	3	3
B	2	4	4
N	5	5	5
Sortie d'alerte précoce	-	-	-
A inv.	-	-	6
B inv.	-	-	7
N inv.	-	-	8
n. c.	-	6, 7, 8	-
Blindage	-	-	-

Prise capteur (M12x1) SC radial, 5-, 8-pôles

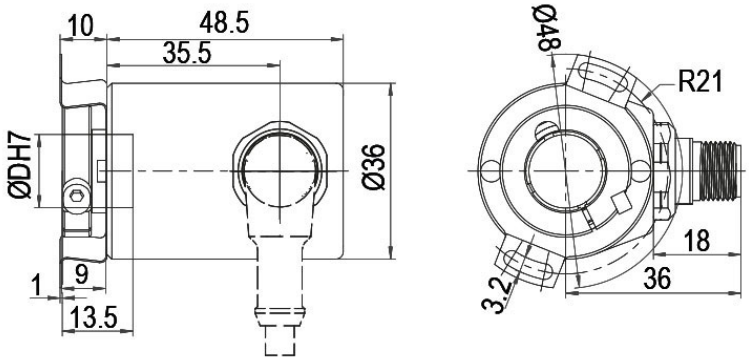

D = Ø 8, 10, 12, 14, 15 mm

(Ø 8, 10, mm mit Reduzierhülse / with adapter sleeve)

Désignation		ABN inv. poss.
SC5	radial, 5-pôles, connecteur relié électriquement au boîtier codeur	-
SC8	radial, 8-pôles, connecteur relié électriquement au boîtier codeur	•

Affectations des bornes			
	SC5	**SC8**	**SC8**
	5-pôles	**8-pôles**	**8-pôles**
	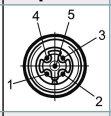	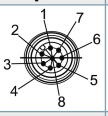	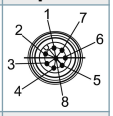
Connexion	N35	N35	M35
GND	3	1	1
(+) Vcc	1	2	2
A	4	3	3
B	2	4	4
N	5	5	5
Sortie d'alerte précoce	-	-	-
A inv.	-	-	6
B inv.	-	-	7
N inv.	-	-	8
n. c.	-	6, 7, 8	-
Blindage	-	-	-

Options

Basse température	Code article
Le codeur rotatif WDGI 36E avec les connexions de sortie N35, M35 peut être livré également avec la plage de température étendue (mesure sur bride).	**ACA**

Longueur de câble	Code article
Le codeur rotatif WDGI 36E est également disponible avec une longueur de câble supérieure à 2 m. La longueur de câble max. dépend de la tension de service et de la fréquence ; se reporter à www.wachendorff-automation.fr/atd Lors de votre commande, merci de compléter le numéro de commande par un numéro à 3 chiffres qui indique la longueur en décimètres. Exemple : 5 m longueur de câble = 050	**XXX = décimètres**

Ex. n° de commande	Type	Votre codeur personnalisé
WDGI 36E	WDGI 36E	WDGI 36E

	Diamètre de l'arbre creux	
12	08; 10=Ø 10 mm,Ø 1/4"; 12; 14; 15	

	Nombre d'impulsions imp/tr:	
1024	1-1024 D'autres résolutions d'impulsions disponibles sur demande	

	Train d'impulsions:	
ABN	ABN	

	Connexion de sortie					
M35	Résolution imp/tr	Tension de service VDC	Connexion de sortie	Sortie d'alerte précoce	Code commande	
	1-1024	5 - 30	HTL (TTL à 5 VDC)	-	N35	
		5 - 30	HTL, inversée (TTL/RS422 comp. à 5 VDC)	-	M35	

	Raccordement électrique			
L2	Désignation	ABN inv. possible	Code commande	
	Câble : Longueur (2 m standard, WDG 58T: 1 m)			
	radial, sans blindage (IP40)	•	K1	
	axial, blindage relié électriquement au boîtier codeur	•	L2	
	radial, blindage relié électriquement au boîtier codeur	•	L3	
	Connecteur : (connecteur relié électriquement au boîtier codeur)			
	Prise capteur, M12x1, 5-pôles, axial	-	SB5	
	Prise capteur, M12x1, 5-pôles, radial	-	SC5	
	Prise capteur, M12x1, 8-pôles, axial	•	SB8	
	Prise capteur, M12x1, 8-pôles, radial	•	SC8	

	Options		
	Désignation	Code commande	
	Basse température	ACA	
	Aucune option sélectionnée	Vide	
	Longueur de câble	XXX = décimètres	

Ex. n° de commande=	WDGI 36E	12	1024	ABN	M35	L2		WDGI 36E							Votre codeur personnalisé

For further information please contact our local distributor.
Here you find a list of our distributors worldwide.
https://www.wachendorff-automation.fr/contact-sales-fr/

Wachendorff Automation GmbH & Co. KG
Industriestrasse 7 • 65366 Geisenheim
Germany

Tél: +49 67 22 / 99 65 25
E-Mail: wdg@wachendorff.de
www.wachendorff-automation.de