WACHENDORFF
The Encoder Experts

Fiche de technique en ligne

Codeur WDGI 58E

www.wachendorff-automation.fr/wdgi58em

Wachendorff Automatisation

... Systèmes et codeurs rotatifs

- Systèmes complets
- Codeurs industriels robustes pour votre application
- Programme standard et versions spécifiques-clients
- Charges admissibles les plus élevées
- Production express en 48 heures
- Fabrication en Allemagne
- Un réseau de distributeurs dans le monde entier

Industrie ROBUST

Codeur rotatif WDGI 58E

Illustration similar

- Codeur à arbre creux standard et robuste pour l'industrie
- Excellente sécurité mécanique et électrique
- Degré de protection IP67, à l'entrée de l'arbre IP65, sécurité anti-parasites
- Optionnel : -40 °C à +85 °C,
  Membrane d'égalisation de pression

www.wachendorff-automation.fr/wdgi58em

Résolution	
Nombre d'impulsions imp/tr	1 imp/tr jusqu'à 16384 imp/tr

Données mécaniques	
Boîtier	
Type de bride	Arbre creux terminal
Matériau bride	Aluminium
Matériau bride face arrière	Acier inoxydable
Support de couple	avec 1 support de couple WDGDS10001
- 1. Compensation tôle à ressort	axial: ±0,8 mm, radial: ±0,2 mm
- Vitesse de fonctionnement max.	6000 tr/min. jusqu'à une température de travail max. +60 °C
- 2. Goupille cylindrique 4 mm	nécessite accessoire WDGDS10005
- Compensation	axial: ±0,5 mm, radial: ±1,5 mm, Vitesse de fonctionnement max.: 3000 tr/min.
Diamètre de boîtier	Ø 58 mm
Arbre(s)	
Matériau de l'arbre	Acier inoxydable
Couple de démarrage	env. 1,6 Ncm en température ambiante
Fixation	Bague de serrage imperdable
Diamètre de l'arbre	Ø 6 mm
Information	via douille de réduction
Longueur de l'arbre	L : 12 mm
Profond.de pénétration min.	11 mm
Profond. de pénétration max.	15 mm
Charge rad. max. sur l'arbre	80 N
Charge ax. max. sur l'arbre	50 N
Diamètre de l'arbre	Ø 6,35 mm [Ø 1/4"] Order No: 2Z
Information	via douille de réduction
Longueur de l'arbre	L : 12 mm
Profond.de pénétration min.	11 mm
Profond. de pénétration max.	15 mm
Charge rad. max. sur l'arbre	80 N
Charge ax. max. sur l'arbre	50 N
Diamètre de l'arbre	Ø 7 mm
Information	via douille de réduction
Longueur de l'arbre	L : 12 mm
Profond.de pénétration min.	11 mm
Profond. de pénétration max.	15 mm
Charge rad. max. sur l'arbre	80 N
Charge ax. max. sur l'arbre	50 N
Diamètre de l'arbre	Ø 8 mm
Information	via douille de réduction
Longueur de l'arbre	L : 12 mm
Profond.de pénétration min.	11 mm
Profond. de pénétration max.	15 mm
Charge rad. max. sur l'arbre	80 N
Charge ax. max. sur l'arbre	50 N
Diamètre de l'arbre	Ø 9,525 mm [Ø 3/8"] Order No: 4Z
Information	via douille de réduction
Longueur de l'arbre	L : 12 mm
Profond.de pénétration min.	11 mm
Profond. de pénétration max.	15 mm
Charge rad. max. sur l'arbre	80 N
Charge ax. max. sur l'arbre	50 N
Diamètre de l'arbre	Ø 10 mm
Information	via douille de réduction
Longueur de l'arbre	L : 12 mm
Profond.de pénétration min.	11 mm
Profond. de pénétration max.	15 mm
Charge rad. max. sur l'arbre	80 N
Charge ax. max. sur l'arbre	50 N
Diamètre de l'arbre	Ø 12 mm
Longueur de l'arbre	L : 12 mm
Profond.de pénétration min.	11 mm
Profond. de pénétration max.	15 mm
Charge rad. max. sur l'arbre	80 N
Charge ax. max. sur l'arbre	50 N
Diamètre de l'arbre	Ø 14 mm
Longueur de l'arbre	L : 12 mm
Profond.de pénétration min.	11 mm
Profond. de pénétration max.	15 mm
Charge rad. max. sur l'arbre	80 N
Charge ax. max. sur l'arbre	50 N
Diamètre de l'arbre	Ø 15 mm
Longueur de l'arbre	L : 12 mm
Profond.de pénétration min.	11 mm
Profond. de pénétration max.	15 mm
Charge rad. max. sur l'arbre	80 N

Charge ax. max. sur l'arbre	50 N

Palier	
Type de palier	2 roulements à billes de précision
Durée de vie	1 x 10'9 révs. pour charge sur le palier 100 % 1 x 10'10 révs. pour charge sur le palier 40 % 1 x 10'11 révs. pour charge sur le palier 20 %
Vitesse de fonctionnement max.	6000 tr/min.

Valeurs caractéristiques pour la sécurité fonctionnelle	
$MTTF_d$	2200 a
Durée d'utilisation (TM)	25 a
Durée de vie du palier (L10h)	1 x 10'11 révs. pour charge sur le palier 20 % et 6000 tr/min.
Taux de couverture de diagnostic (DC)	0 %

Données électriques	
Tension de service / consommation interne	4,75 VDC jusqu'à 30 VDC: typ. 40 mA
Principe fonctionnel	magnétique
Connexion de sortie	HTL (TTL à 5 VDC) HTL, inversée (TTL/RS422 comp. à 5 VDC)
Fréquence d'impulsions	HTL jusqu'à 16384 imp/tr: max. 600 kHz TTL jusqu'à 16384 imp/tr: max. 1 MHz
Canaux	AB ABN et signaux inversés
Mise sous charge	max. 40 mA / canal
Protection de raccordement	la protection contre l'inversion de polarité et les courts-circuits

Précision	
Décalage de phases	90° ± max. 7,5 % d'une durée d'une période
Rapport impulsions / pauses	50 % ± max. 7 %

Données environnementales	
ESD (DIN EN 61000-4-2):	8 kV
Burst (DIN EN 61000-4-4):	2 kV
Qui comprend EMC:	DIN EN 61000-6-2 DIN EN 61000-6-3
Vibration : (DIN EN 60068-2-6)	50 m/s^2 (10 Hz à 2000 Hz)
Choc : (DIN EN 60068-2-27)	1000 m/s^2 (6 ms)
Electrial Safety :	selon la norme DIN VDE 0160

Information sur les droits	
Numéro de tarif douanier :	90318020
Pays d'origine :	Allemagne

Caractéristiques générales	
Poids	env. 220 g
Raccordement	Sortie câble ou connecteur, radiale
Degré de protection (EN 60529)	Boîtier : IP65, IP67; à l'entrée de l'arbre : IP65
Température de travail	Sortie connecteur : -40 °C à +85 °C, sortie câble : -20 °C à +80 °C (Option ACA : -40 °C à +85 °C)
Température de stockage	Sortie connecteur : -40 °C à +85 °C, sortie câble : -30 °C à +80 °C (Option ACA : -40 °C à +85 °C)

Autres informations
Données techniques générales et instructions de sécurité **http://www.wachendorff-automation.fr/itd**
Accessoires adaptés **http://www.wachendorff-automation.fr/equ**

WDGI 58E : Raccord de câble L3, radial, avec câble 2 m

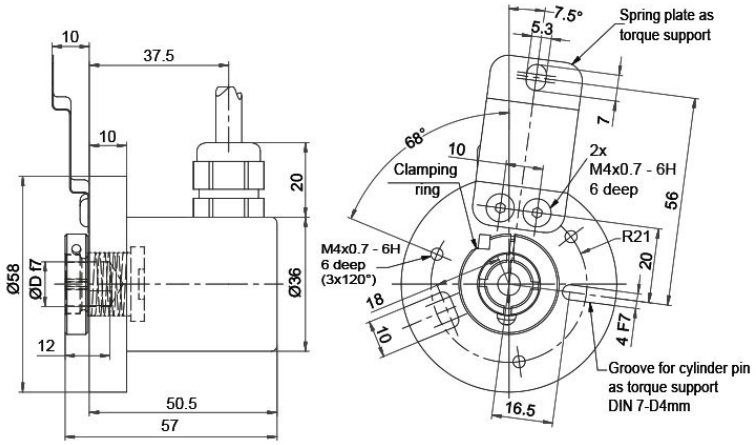

Désignation		ABN inv. poss.
L3	radial, blindage relié électriquement au boîtier codeur	•

Affectations des bornes		
	L3	**L3**
Connexion	N35	M35
GND	WH	WH
(+) Vcc	BN	BN
A	GN	GN
B	YE	YE
N	GY	GY
-	-	-
A inv.	-	RD
B inv.	-	BK, (BU á ACA)
N inv.	-	VT
Blindage	toron	toron

WDGI 58E : Connecteur (M16x0,75) SH, radial, 5-, 6-, 8-, 12-pôles

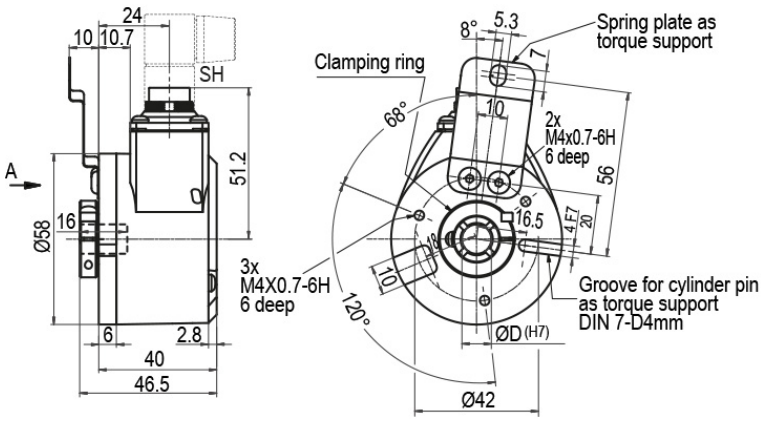

Désignation		ABN inv. poss.
SH5	radial, 5-pôles, connecteur relié électriquement au boîtier codeur	-
SH6	radial, 6-pôles, connecteur relié électriquement au boîtier codeur	-
SH8	radial, 8-pôles, connecteur relié électriquement au boîtier codeur	•
SH12	radial, 12-pôles, connecteur relié électriquement au boîtier codeur	•

Affectations des bornes

	SH5	SH6	SH8	SH8	SH12	SH12
	5-pôles	6-pôles	8-pôles	8-pôles	12-pôles	12-pôles
	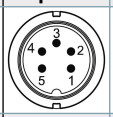	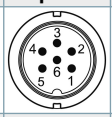	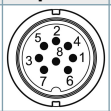	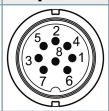	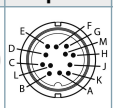	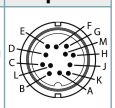
Connexion	N35	N35	N35	M35	N35	M35
GND	1	6	1	1	K, L	K, L
(+) Vcc	2	1	2	2	M, B	M, B
A	3	2	3	3	E	E
B	4	4	4	4	H	H
N	5	3	5	5	C	C
-	-	-	-	-	-	-
A inv.	-	-	-	6	-	F
B inv.	-	-	-	7	-	A
N inv.	-	-	-	8	-	D
n. c.	-	5	6, 7, 8	-	A, D, F, G, J	G, J
Blindage	-	-	-	-	-	-

WDGI 58E: Connecteur (M16x0,75) S3, radial, 7-pôles

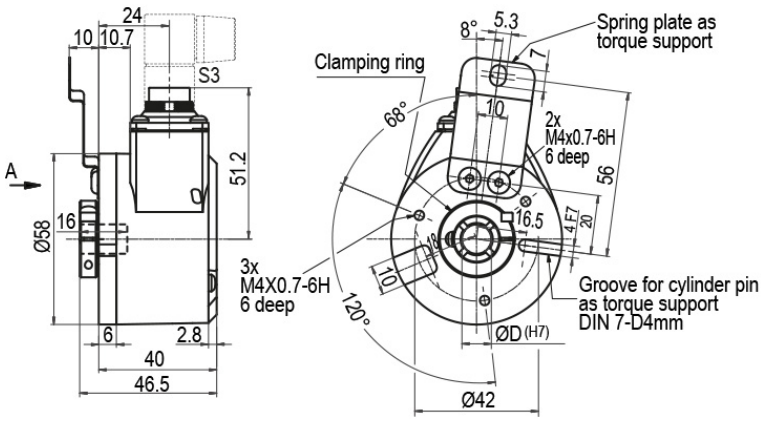

Désignation		ABN inv. poss.
S3	radial, 7-pôles, connecteur relié électriquement au boîtier codeur	-

Affectations des bornes	
	S3
	7-pôles
	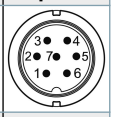
Connexion	N35
GND	1
(+) Vcc	2
A	3
B	4
N	5
-	-
A inv.	-
B inv.	-
N inv.	-
n. c.	6, 7
Blindage	-

WDGI 58E : Connecteur (M23) S5, radial, 12-pôles

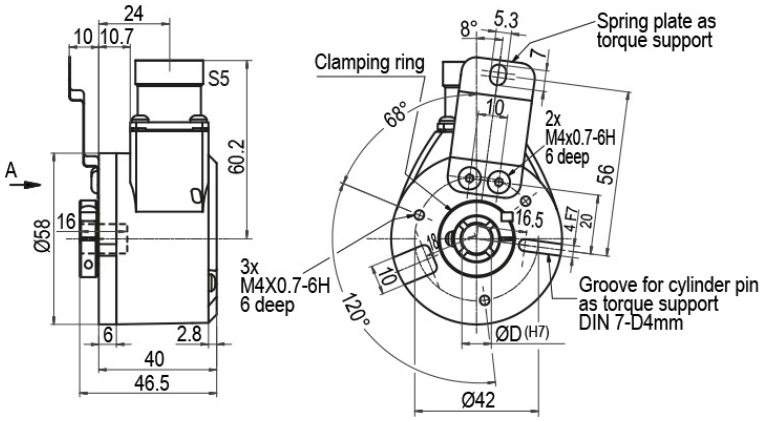

Désignation		ABN inv. poss.
S5	radial, 12-pôles, connecteur relié électriquement au boîtier codeur	•

Affectations des bornes		
	S5	**S5**
	12-pôles	**12-pôles**
	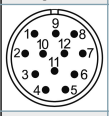	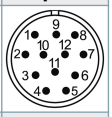
Connexion	N35	M35
GND	10	10
(+) Vcc	12	12
A	5	5
B	8	8
N	3	3
-	-	-
A inv.	-	6
B inv.	-	1
N inv.	-	4
n. c.	1, 2, 4, 6, 7, 9, 11	2, 7, 9, 11
Blindage	-	-

WDGI 58E : Connecteur (M23) S5R, radial, 12-pôles (rotation à droite)

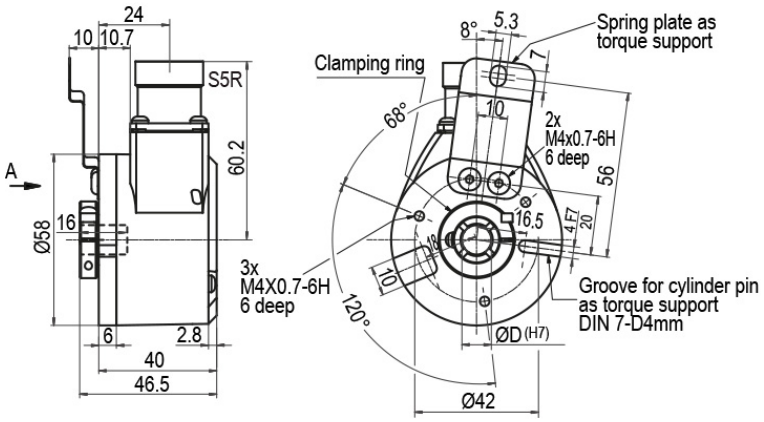

Désignation		ABN inv. poss.
S5R	radial, 12-pôles, connecteur relié électriquement au boîtier codeur	•

Affectations des bornes		
	S5R	**S5R**
	12-pôles	**12-pôles**
	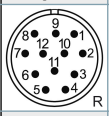	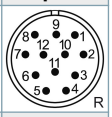
Connexion	N35	M35
GND	10	10
(+) Vcc	12	12
A	5	5
B	8	8
N	3	3
-	-	-
A inv.	-	6
B inv.	-	1
N inv.	-	4
n. c.	1, 2, 4, 6, 7, 9, 11	2, 7, 9, 11
Blindage	-	-

WDGI 58E : Prise capteur (M12x1) SC, radial, 5-, 8-pôles

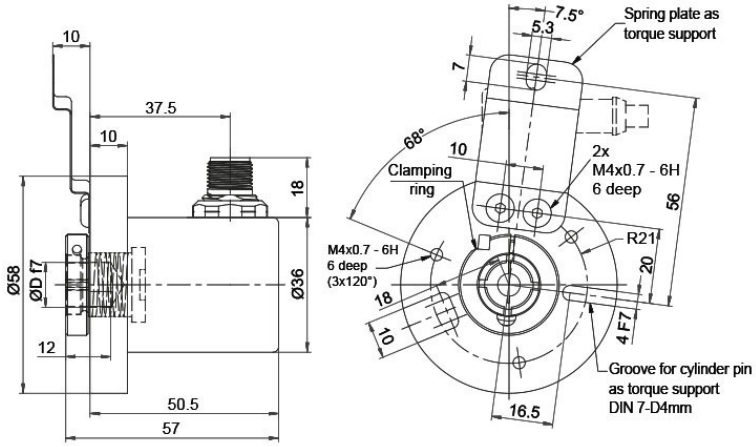

Désignation		ABN inv. poss.
SC5	radial, 5-pôles, connecteur relié électriquement au boîtier codeur	-
SC8	radial, 8-pôles, connecteur relié électriquement au boîtier codeur	•

Affectations des bornes		
	SC5	**SC8**
	5-pôles	**8-pôles**
	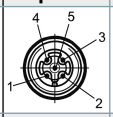	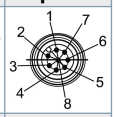
Connexion	N35	M35
GND	3	1
(+) Vcc	1	2
A	4	3
B	2	4
N	5	5
-	-	-
A inv.	-	6
B inv.	-	7
N inv.	-	8
n. c.	-	-
Blindage	-	-

Options

Basse température	Code article
Le codeur rotatif WDGI 58E avec les connexions de sortie N35, M35 peut être livré également avec la plage de température étendue -40 °C jusque +85 °C (mesure sur bride).	**ACA**

Membrane d'égalisation de pression	Code article
Le codeur rotatif WDGI 58E est également disponible avec une membrane d'égalisation de pression. Celle-ci empêche la pénétration de l'eau dans le boîtier du codeur rotatif en cas de forte humidité de l'air. Indice de protection jusqu'à IP67, la plage de température et le brouillard salin sont préservés. Résistant aux produits chimiques et aux solvants selon DIN EN ISO2812-1	**ACR**

Longueur de câble	Code article
Le codeur rotatif WDGI 58E est également disponible avec une longueur de câble supérieure à 2 m. La longueur de câble max. dépend de la tension de service et de la fréquence ; se reporter à https://www.wachendorff-automation.fr/download-donnees-techniques-generales/ Lors de votre commande, merci de compléter le numéro de commande par un numéro à 3 chiffres qui indique la longueur en décimètres. Exemple : 5 m longueur de câble = 050	**XXX = décimètres**

Ex. n° de commande	Type					Votre codeur personnalisé
WDGI 58E	WDGI 58E					WDGI 58E
	Diamètre de l'arbre creux					
10	06; 2Z; 07; 08; 4Z; 10; 12; 14; 15					
	Nombre d'impulsions imp/tr:					
16384	1-16384 D'autres résolutions d'impulsions disponibles sur demande					
	Train d'impulsions:					
ABN	AB, ABN					
	Connexion de sortie					
M35	**Résolution imp/tr**	**Tension de service VDC**	**Connexion de sortie**	**-**	**Code commande**	
	1-16384	4,75 - 30	HTL (TTL à 5 VDC)	-	N35	
		4,75 - 30	HTL, inversée (TTL/RS422 comp. à 5 VDC)	-	M35	
	Raccordement électrique					
L3	**Désignation**			**ABN inv. possible**	**Code commande**	
	Câble : Longueur (2 m standard, WDG 58T: 1 m)					
	radial, blindage relié électriquement au boîtier codeur			•	L3	
	Connecteur : (connecteur relié électriquement au boîtier codeur)					
	Connecteur, M16x0,75, 5-pôles, radial			-	SH5	
	Connecteur, M16x0,75, 6-pôles, radial			-	SH6	
	Connecteur, M16x0,75, 8-pôles, radial			•	SH8	
	Connecteur, M16x0,75, 12-pôles, radial			•	SH12	
	Connecteur, M16x0,75, 7-pôles, radial			-	S3	
	Connecteur, M23, 12-pôles, radial			•	S5	
	Connecteur, rotation à droite, M23, 12-pôles, radial			•	S5R	
	Prise capteur, M12x1, 5-pôles, radial			-	SC5	
	Prise capteur, M12x1, 8-pôles, radial			•	SC8	
	Options					
	Désignation			**Code commande**		
	Basse température			ACA		
	Membrane d'égalisation de pression			ACR		
	Aucune option sélectionnée			Vide		
	Longueur de câble			XXX = décimètres		

Ex. n° de commande=	WDGI 58E	10	16384	ABN	M35	L3		WDGI 58E							Votre codeur personnalisé

WACHENDORFF
The Encoder Experts
Authorized Distributor

For further information please contact our local distributor.
Here you find a list of our distributors worldwide.
https://www.wachendorff-automation.fr/contact-sales-fr/

WACHENDORFF

Wachendorff Automation GmbH & Co. KG
Industriestrasse 7 • 65366 Geisenheim
Germany

Tél: +49 67 22 / 99 65 25
E-Mail: wdg@wachendorff.de
www.wachendorff-automation.de