WACHENDORFF
The Encoder Experts

Fiche de technique en ligne

Codeur WDGI 36A

www.wachendorff-automation.fr/wdgi36a

Wachendorff Automatisation

... Systèmes et codeurs rotatifs

- Systèmes complets
- Codeurs industriels robustes pour votre application
- Programme standard et versions spécifiques-clients
- Charges admissibles les plus élevées
- Production express en 48 heures
- Fabrication en Allemagne
- Un réseau de distributeurs dans le monde entier

Industrie ROBUST

Codeur rotatif WDGI 36A

Illustration similar

- Compact et robuste
- Tous les nombres d'impulsions de 1 à 16.384 imp/tr sont disponibles
- Codeur rotatif standard pour l'industrie
- Degré de protection IP67, à l'entrée de l'arbre IP65

www.wachendorff-automation.fr/wdgi36a

Résolution	
Nombre d'impulsions imp/tr	1 imp/tr jusqu'à 16384 imp/tr

Données mécaniques	
Boîtier	
Type de bride	Bride servo
Matériau bride	Aluminium
Matériau bride face arrière	Acier inoxydable
Diamètre de boîtier	Ø 36 mm
Arbre(s)	
Matériau de l'arbre	Acier inoxydable
Couple de démarrage	env. 0,3 Ncm en température ambiante
Diamètre de l'arbre	Ø 6 mm
Longueur de l'arbre	L : 11,5 mm
Charge rad. max. sur l'arbre	80 N
Charge ax. max. sur l'arbre	50 N
Diamètre de l'arbre	Ø 6,35 mm [Ø 1/4"] Order No: 2Z
Longueur de l'arbre	L : 11,5 mm
Charge rad. max. sur l'arbre	80 N
Charge ax. max. sur l'arbre	50 N
Diamètre de l'arbre	Ø 8 mm
Longueur de l'arbre	L : 18 mm
Charge rad. max. sur l'arbre	50 N
Charge ax. max. sur l'arbre	50 N
Palier	
Type de palier	2 roulements à billes de précision
Durée de vie	1,4 x 10'8 révs. pour charge sur le palier 100 % 2 x 10'9 révs. pour charge sur le palier 40 % 1,7 x 10'10 révs. pour charge sur le palier 20 %
Vitesse de fonctionnement max.	12000 tr/min.

Valeurs caractéristiques pour la sécurité fonctionnelle	
$MTTF_d$	2200 a
Durée d'utilisation (TM)	25 a
Durée de vie du palier (L10h)	1,7 x 10'10 révs. pour charge sur le palier 20 % et 12000 tr/min.
Taux de couverture de diagnostic (DC)	0 %

Données électriques	
Tension de service / consommation interne	4,75 VDC jusqu'à 30 VDC: typ. 40 mA
Principe fonctionnel	magnétique
Connexion de sortie	HTL (TTL à 5 VDC) HTL, inversée (TTL/RS422 comp. à 5 VDC)
Fréquence d'impulsions	HTL jusqu'à 16384 imp/tr: max. 600 kHz TTL jusqu'à 16384 imp/tr: max. 1 MHz
Canaux	ABN et signaux inversés
Mise sous charge	max. 40 mA / canal
Protection de raccordement	non
Précision	
Décalage de phases	90° ± max. 7,5 % d'une durée d'une période
Rapport impulsions / pauses	50 % ± max. 7 %

Données environnementales	
ESD (DIN EN 61000-4-2):	8 kV
Burst (DIN EN 61000-4-4):	2 kV
Qui comprend EMC:	DIN EN 61000-6-2 DIN EN 61000-6-3
Vibration : (DIN EN 60068-2-6)	50 m/s^2 (10 Hz à 2000 Hz)
Choc : (DIN EN 60068-2-27)	1000 m/s^2 (6 ms)
Electrial Safety :	selon la norme DIN VDE 0160

Information sur les droits	
Numéro de tarif douanier :	90318020
Pays d'origine :	Allemagne

Caractéristiques générales	
Poids	env. 130 g
Raccordement	Sortie câble ou sortie connecteur
Degré de protection (EN 60529)	Boîtier : IP65, IP67; à l'entrée de l'arbre : IP65; sortie câble K1 : IP40

Température de travail	Sortie connecteur : -40 °C à +85 °C, sortie câble : -20 °C à +80 °C (Option ACA : -40 °C à +85 °C)
Température de stockage	Sortie connecteur : -40 °C à +85 °C, sortie câble : -30 °C à +80 °C (Option ACA : -40 °C à +85 °C)

Autres informations
Données techniques générales et instructions de sécurité **http://www.wachendorff-automation.fr/itd**
Accessoires adaptés **http://www.wachendorff-automation.fr/equ**

Raccord de câble L2 axil avec câble 2 m

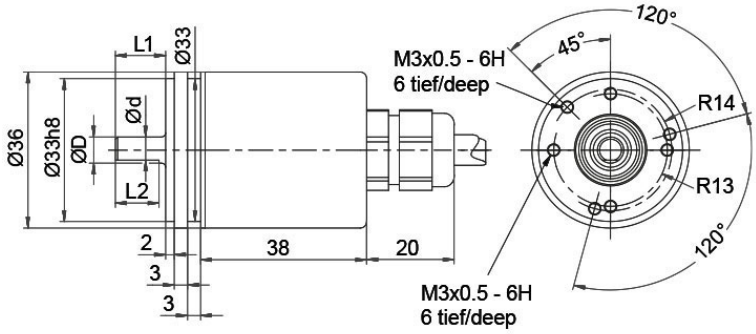

D = 6 f7	L1 = 11.5	d = 5.3	L2 = 10
D = 6.35 (1/4") f7	L1 = 11.5	d = 5.3	L2 = 10
D = 8 f7	L1 = 18	d = 7	L2 = 14

Alle Abmessungen in mm / All dimensions in mm

Désignation		ABN inv. poss.
L2	axial, blindage relié électriquement au boîtier codeur	•

Affectations des bornes		
	L2	**L2**
Connexion	N35	M35
GND	WH	WH
(+) Vcc	BN	BN
A	GN	GN
B	YE	YE
N	GY	GY
-	-	-
A inv.	-	RD
B inv.	-	BK, (BU á ACA)
N inv.	-	VT
Blindage	toron	toron

Raccord de câble L3 radial avec câble 2 m

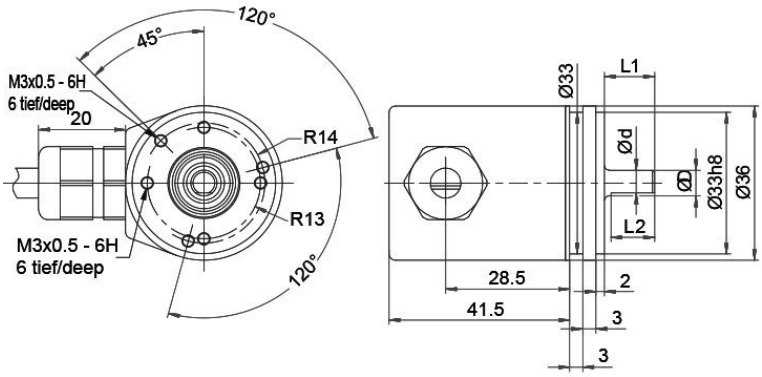

D = 6 f7	L1 = 11.5	d = 5.3	L2 = 10
D = 6.35 (1/4") f7	L1 = 11.5	d = 5.3	L2 = 10
D = 8 f7	L1 = 18	d = 7	L2 = 14

Alle Abmessungen in mm / All dimensions in mm

Désignation		ABN inv. poss.
L3	radial, blindage relié électriquement au boîtier codeur	•

Affectations des bornes		
	L3	**L3**
Connexion	N35	M35
GND	WH	WH
(+) Vcc	BN	BN
A	GN	GN
B	YE	YE
N	GY	GY
-	-	-
A inv.	-	RD
B inv.	-	BK, (BU á ACA)
N inv.	-	VT
Blindage	toron	toron

Raccord de câble K1 (IP40) radial avec câble 2 m

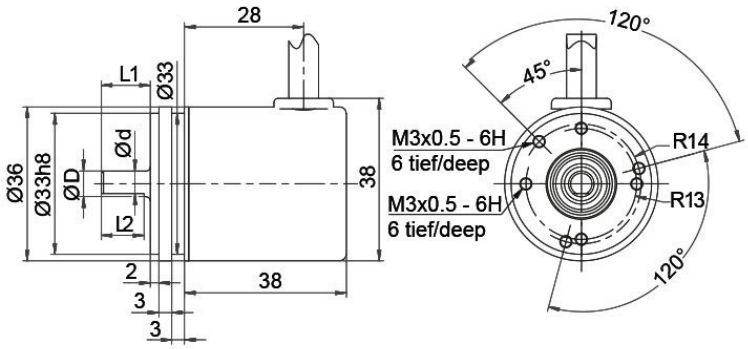

D = 6 f7	L1 = 11.5	d = 5.3	L2 = 10
D = 6.35 (1/4") f7	L1 = 11.5	d = 5.3	L2 = 10
D = 8 f7	L1 = 18	d = 7	L2 = 14

Alle Abmessungen in mm / All dimensions in mm

Désignation		ABN inv. poss.
K1	radial, sans blindage (IP40)	•

Affectations des bornes		
	K1	**K1**
Connexion	N35	M35
GND	WH	WH
(+) Vcc	BN	BN
A	GN	GN
B	YE	YE
N	GY	GY
-	-	-
A inv.	-	RD
B inv.	-	BK
N inv.	-	VT
Blindage	toron	toron

Prise capteur (M12x1) SB axial, 5-, 8-pôles

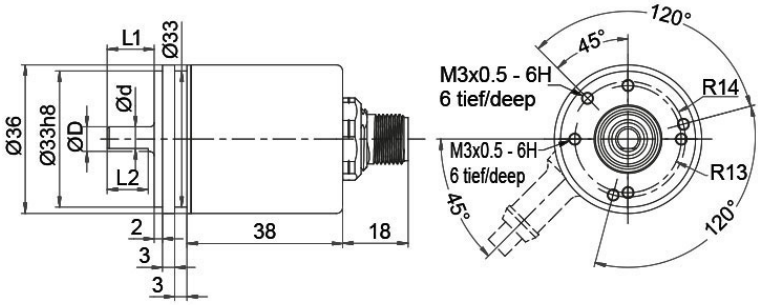

D = 6 f7	L1 = 11.5	d = 5.3	L2 = 10
D = 6.35 (1/4") f7	L1 = 11.5	d = 5.3	L2 = 10
D = 8 f7	L1 = 18	d = 7	L2 = 14

Alle Abmessungen in mm / All dimensions in mm

Désignation		ABN inv. poss.
SB5	axial, 5-pôles, connecteur relié électriquement au boîtier codeur	-
SB8	axial, 8-pôles, connecteur relié électriquement au boîtier codeur	•

Affectations des bornes		
	SB5	**SB8**
	5-pôles	**8-pôles**
	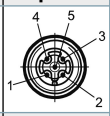	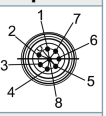
Connexion	N35	M35
GND	3	1
(+) Vcc	1	2
A	4	3
B	2	4
N	5	5
-	-	-
A inv.	-	6
B inv.	-	7
N inv.	-	8
n. c.	-	-
Blindage	-	-

Prise capteur (M12x1) SC radial, 5-, 8-pôles

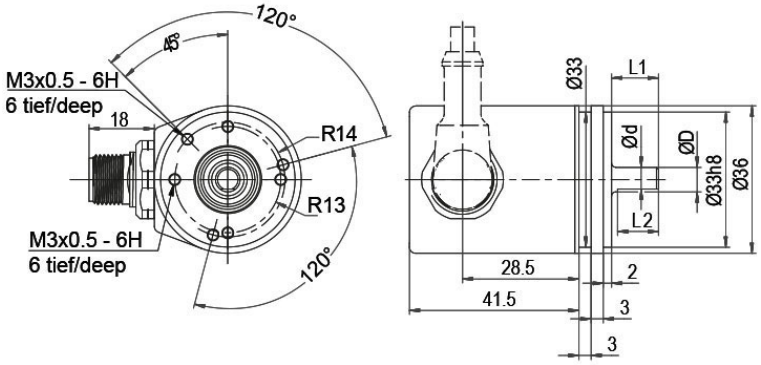

D = 6 f7	L1 = 11.5	d = 5.3
D = 6.35 (1/4") f7	L1 = 11.5	d = 5.3
D = 8 f7	L1 = 18	d = 7

Alle Abmessungen in mm / All dimensions in mm

Désignation		ABN inv. poss.
SC5	radial, 5-pôles, connecteur relié électriquement au boîtier codeur	-
SC8	radial, 8-pôles, connecteur relié électriquement au boîtier codeur	•

Affectations des bornes		
	SC5	**SC8**
	5-pôles	**8-pôles**
	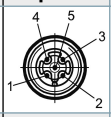	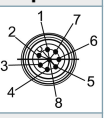
Connexion	N35	M35
GND	3	1
(+) Vcc	1	2
A	4	3
B	2	4
N	5	5
-	-	-
A inv.	-	6
B inv.	-	7
N inv.	-	8
n. c.	-	-
Blindage	-	-

Options

Codeur à faible coefficient de friction	Code article
Le codeur rotatif WDGI 36A est également disponible en version codeur à faible coefficient de friction. Dans ce cas le couple de démarrage passe à ≤ 0,25 Ncm et l'indice de protection à l'entrée de l'arbre à IP50.	**AAC**

Basse température	Code article
Le codeur rotatif WDGI 36A avec les connexions de sortie N35, M35 peut être livré également avec la plage de température étendue -40 °C jusque +85 °C (mesure sur bride).	**ACA**

Membrane d'égalisation de pression	Code article
Le codeur rotatif WDGI 36A est également disponible avec une membrane d'égalisation de pression. Celle-ci empêche la pénétration de l'eau dans le boîtier du codeur rotatif en cas de forte humidité de l'air. Indice de protection jusqu'à IP67, la plage de température et le brouillard salin sont préservés. Résistant aux produits chimiques et aux solvants selon DIN EN ISO2812-1.	**ACR**

Longueur de câble	Code article
Le codeur rotatif WDGI 36A est également disponible avec une longueur de câble supérieure à 2 m. La longueur de câble max. dépend de la tension de service et de la fréquence ; se reporter à https://www.wachendorff-automation.fr/download-donnees-techniques-generales/ Lors de votre commande, merci de compléter le numéro de commande par un numéro à 3 chiffres qui indique la longueur en décimètres. Exemple : 5 m longueur de câble = 050	**XXX = décimètres**

Ex. n° de commande	Type	Votre codeur personnalisé
WDGI 36A	WDGI 36A	WDGI 36A
	Diamètre de l'arbre	
06	06; 2Z; 08	
	Nombre d'impulsions imp/tr:	
16384	1-16384 D'autres résolutions d'impulsions disponibles sur demande	
	Train d'impulsions:	
ABN	ABN	
	Connexion de sortie	

	Résolution imp/tr	Tension de service VDC	Connexion de sortie	-	Code commande
M35	1-16384	4,75 - 30	HTL (TTL à 5 VDC)	-	N35
		4,75 - 30	HTL, inversée (TTL/RS422 comp. à 5 VDC)	-	M35

	Raccordement électrique		
	Désignation	**ABN inv. possible**	**Code commande**
L2	**Câble : Longueur (2 m standard, WDG 58T: 1 m)**		
	radial, sans blindage (IP40)	•	K1
	axial, blindage relié électriquement au boîtier codeur	•	L2
	radial, blindage relié électriquement au boîtier codeur	•	L3
	Connecteur : (connecteur relié électriquement au boîtier codeur)		
	Prise capteur, M12x1, 5-pôles, axial	-	SB5
	Prise capteur, M12x1, 5-pôles, radial	-	SC5
	Prise capteur, M12x1, 8-pôles, axial	•	SB8
	Prise capteur, M12x1, 8-pôles, radial	•	SC8

	Options	
	Désignation	**Code commande**
	Codeur à faible coefficient de friction	AAC
	Basse température	ACA
	Membrane d'égalisation de pression	ACR
	Aucune option sélectionnée	Vide
	Longueur de câble	XXX = décimètres

Ex. n° de commande=	WDGI 36A	06	16384	ABN	M35	L2	

WDGI 36A							Votre codeur personnalisé

WACHENDORFF
The Encoder Experts
Authorized Distributor

For further information please contact our local distributor.
Here you find a list of our distributors worldwide.
https://www.wachendorff-automation.fr/contact-sales-fr/

WACHENDORFF

Wachendorff Automation GmbH & Co. KG
Industriestrasse 7 • 65366 Geisenheim
Germany

Tél: +49 67 22 / 99 65 25
E-Mail: wdg@wachendorff.de
www.wachendorff-automation.de